LEADER TA

Moteur électromécanique linéaire à tube fixe pour portails à battants jusqu'a 2,8 m.

230V - 115V - 24V

Compact, puissant et silencieux.
Système de transmission par vis sans fin, engrenage acier/ bronze.
Montage facile et rapide, adapté à la majorité des cas d'installations.
Particulièrement adpaté pour pose en parti basse du portail.
Pour usage residentiel, et commercial.
Dévérouillage manuel de secours par lebier protégé par une serrure à clé.
Possibilité d'une alimentation par batterie de secours pour la version 24V.

Automatismes de portails à battants

PROTECO®
GATE AUTOMATIONS

LEADER TA

LA GAMME

	Alimentation		Vantail max.	
LEADER 4 TA	230V/115V	autoblocant	2,75 m	350 Kg
LEADER 4 TA FM	230V/115V	autoblocant	2,75 m	350 Kg
LEADER 4 TA 24	24V	autoblocant	2,5 m	200 Kg
LEADER 4 TA FM	24V	autoblocant	2,5 m	200 Kg

DIMENSIONS

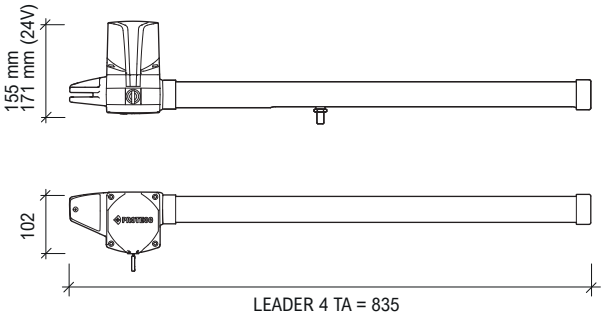

COMPOSITION DES KITS

LEADER TA
2 Moteurs

LUCE
1 clignotant
LED 24V

ANT02
1 Antenne

ANGIE
2 Télécommandes
4 canauxli

RF40
1 jeu de photocellules

Q80A/Q20A
1 Centrale de commande avec récepteur 433.92 MHz

CARACTÉRISTIQUES TECHNIQUES

	LEADER 4 TA	**LEADER 4 TA** 115V	**LEADER 4 TA** 24V
Alimentation	230V ~ 50Hz	115V ~ 60Hz	24V dc
Consommation	1.7A	2.3A	0.75A
Puissance moteur	280 W	300 W	50 W
Condensateur	8 µF	30 µF	--
Protetion thérmique	150°C	150°C	--
Poussée	2800 N	3000 N	2500 N
Classe IP	44	44	44
Vitesse moteur (tours/min)	1400 rpm	1700 rpm	1700 rpm
Ouverture maxi	100°	110°	110°
Temps d'ouverture 90°	22"	18"	18"
Poids maxi par vantail	350 Kg	200 Kg	200 Kg
Longueur maxi par vantail	2.75 m	2.75 m	2.50 m
Cycle de travail	40%	40%	80%

SCHEMA D'INSTALLATION

1_Clignotant
2_Antenne
3_Centrale de commande
4_Contacteur à clé
5_ Photocellules en fermeture
6_Photocellules en ouverture
7_Moteur
8_Potelets de photocellules

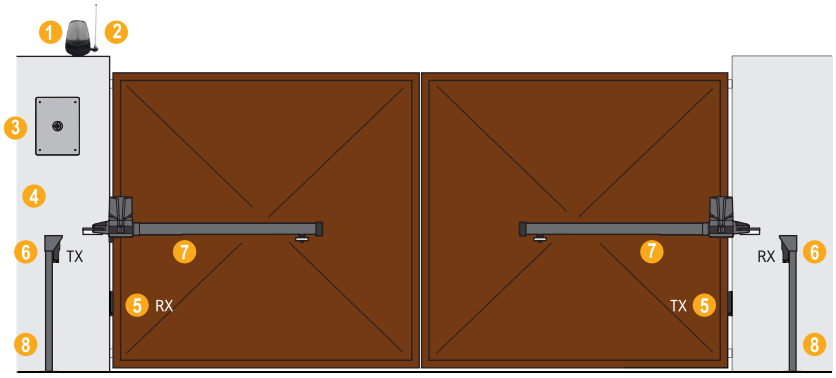

Via Neive,77 - 12050 CASTAGNITO (CN) ITALY
Tel. +39 0173 210111 Fax +39 0173 210199
info@proteco.net