LEADER NEW

MOTORISATION POUR PORTAILS BATTANTS

Notice d’installation

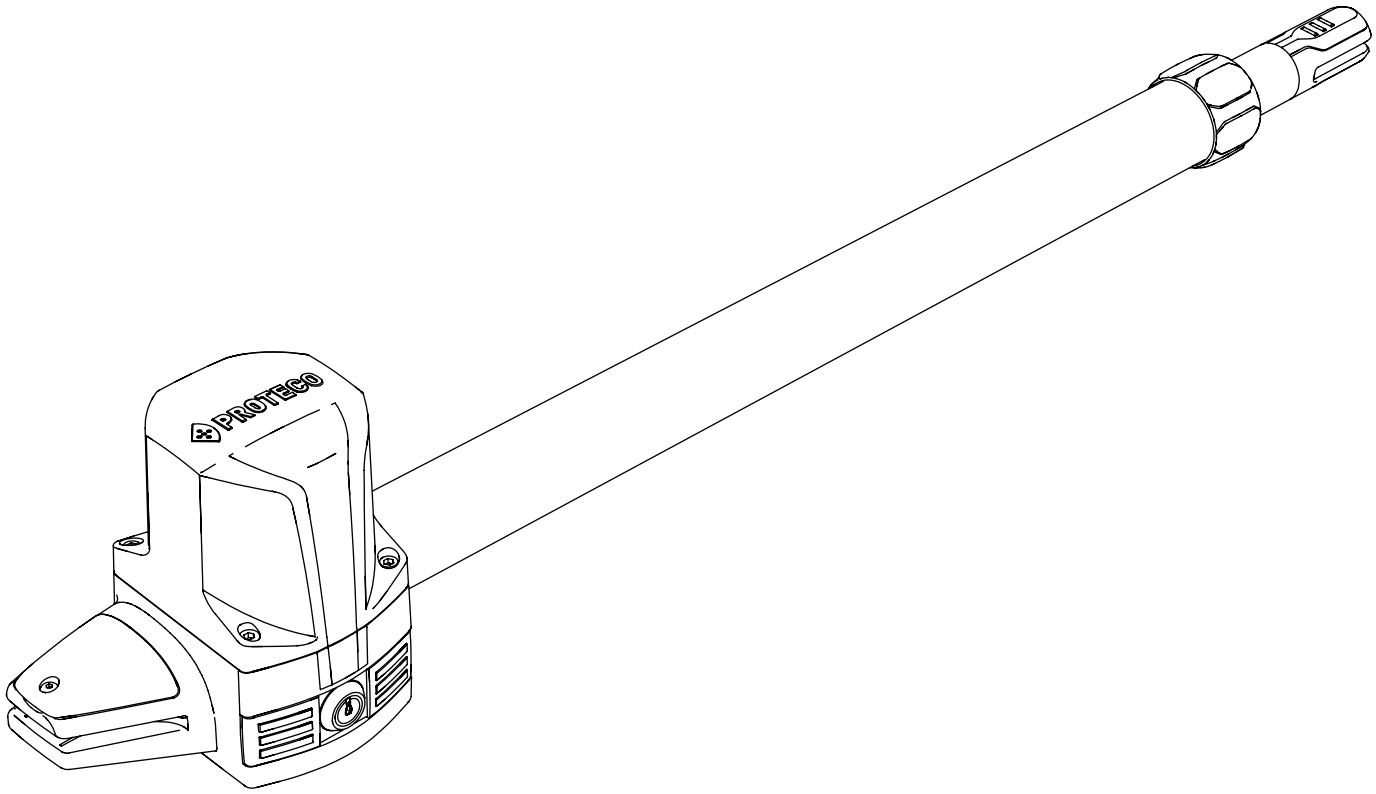

PROTECO®
GATE AUTOMATIONS

Index

1. AVERTISSEMENTS **4**

2. DESCRIPTION DU PRODUIT ET UTILISATION PRÉVUE. **5**
2.1 Contenu de l'emballage 5
2.2 Caractéristiques 5
2.3 Dimensions du moteur 5
2.4 Durée de vie estimée 6

3. INSTALLATION **6**
3.1 INTRODUCTION 6
3.2 Contrôles préliminaires 6
3.3 Préparations électriques 7
3.4 Fixation des moteurs 7
3.4.1 Détermination de la hauteur de fixation de la motorisation 8
3.4.2 Détermination des dimensions de la fixation du pilier 8
3.4.3 Ouverture vers l'extérieur 9
3.4.4 Fixation du support fixe **3.4.5** Fixation du support mobile 9
3.4.6 Fixation de l'actionneur New Leader TA 10
3.4.7 Connexions électriques 11
11

4. MAINTENANCE **12**

5. PAGES DE L'UTILISATEUR **12**
5.1 Avertissements 12
5.2 Déverrouillage pour opération manuelle 12
5.3 Maintenance 13
5.4 Garantie 14
5.5 Démantèlement et élimination 14
5.5.1 Elimination des automatismes 14

1. AVERTISSEMENTS

Ce manuel contient des informations importantes pour la sécurité des personnes:
une installation incorrecte de l'appareil n'est pas recommandée ou une mauvaise utilisation peut provoquer des blessures graves et des dommages de propriété.
Lisez attentivement et complètement ces instructions.
Faites particulièrement attention aux sections marquées du symbole ⚠

⚠ Raccorder l'automatisme au système de terre, ce qui doit être effectué de manière professionnelle.

⚠ La fabrication et l'installation de portes, portails et barrières automatiques doivent être effectuées conformément à la directive sur les machines 2006/42/CE et à la norme EN 12453, et être réalisées par du personnel qualifié.

⚠ Vérifier que le système de mise à la terre est construit dans les règles de l'art et y connecter l'automatisation; s'assurer que l'installation électrique est équipée d'un interrupteur omnipolaire et d'une protection adéquate contre les surintensités.

N'installez pas le produit dans des environnements contenant des gaz inflammables ou perturbés par des champs électromagnétiques: leur présence constitue un grave danger pour la sécurité.

⚠ Avant toute intervention sur le système, débranchez l'alimentation électrique et les batteries.

Après l'installation, les emballages et les déchets (carton, plastique, pièces métalliques, etc.) ne doivent pas être laissés à la portée des enfants car ils constituent des sources potentielles de danger.
N'utilisez que des pièces de rechange originales pour l'entretien.
N'apportez aucune modification aux composants du système d'automatisation.
Proteco S.r.l. décline toute responsabilité en cas d'utilisation de composants supplémentaires ou de pièces de rechange non originales.

⚠ Avant la mise en service de l'installation, remettez à l'utilisateur les dernières pages de ce manuel (section 5. PAGES POUR L'UTILISATEUR).

Proteco S.r.l. se réserve le droit d'apporter des modifications au produit sans préavis.

2. DESCRIPTION DU PRODUIT ET UTILISATION PRÉVUE

Tous les modèles garantissent le verrouillage mécanique du portail grâce à un système d'engrenage irréversible;
Il n'est donc pas nécessaire d'installer aucun type de serrure.
En cas de panne de courant, le motoréducteur peut être déverrouillé manuellement. (Voir 5.2. Déverrouillage pour l'opération manuelle).

2.1 Contenu de l'emballage

VERSION TI

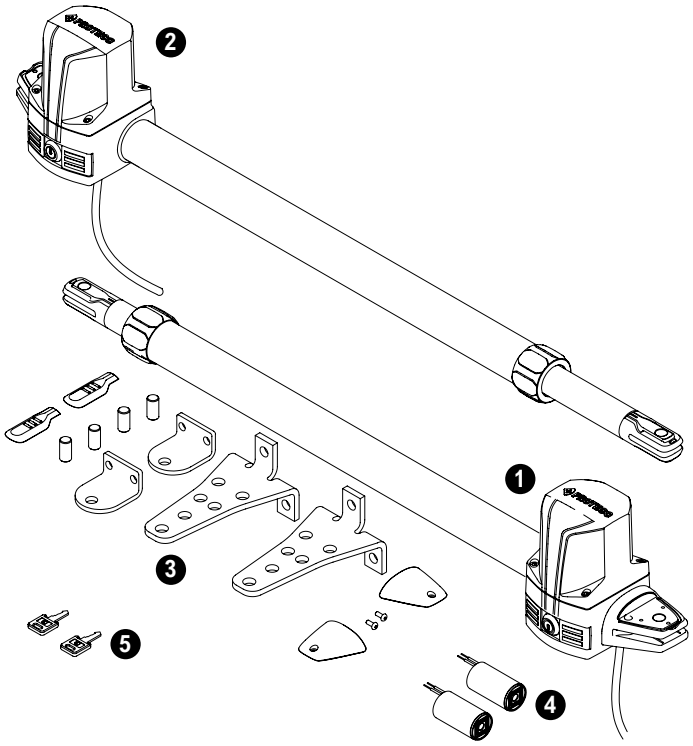

DESCRIPTION	CODE	QUANTITÉ
1 LEADER NEW DX	PLN....A0D	1
2 LEADER NEW SX	PLN....A0S	1
3 SAC D'ÉQUIPEMENT	.....	1
4 CONDENSATEURS	.....	2
5 CLÉ DE DÉVERROUILLAGE	MCH23	2

VERSION TA

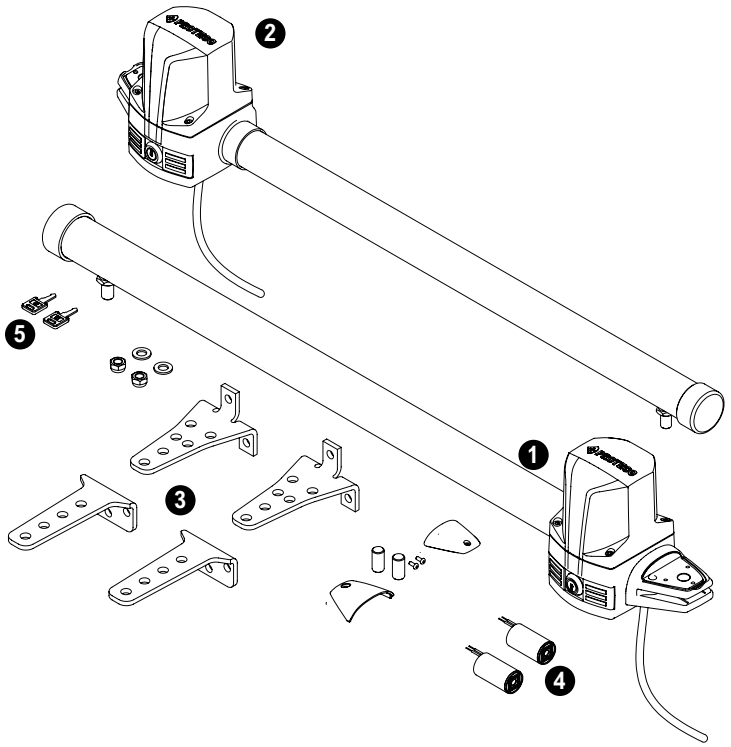

DESCRIPTION	CODE	QUANTITÉ
1 LEADER NEW DX	PLN4....A1D	1
2 LEADER NEW SX	PLN4....A1S	1
3 SAC D'ÉQUIPEMENT	.....	1
4 CONDENSATEURS	.....	2
5 CLÉ DE DÉVERROUILLAGE	MCH23	2

2.2 CARACTÉRISTIQUES

	LEADER 3 TI			LEADER 4 TI			LEADER 5 TI			LEADER 4 TA		
Alimentation	24Vdc	230V-50Hz	115V-60Hz	24Vdc	230V-50Hz	115V-60Hz	24Vdc	230V-50Hz	115V-60Hz	24Vdc	230V-50Hz	115V-60Hz
Consommation MAX	0,75A	1,7A	2,3A	0,75A	2A	2,3A	0,75A	1,7A	2,3A	0,75A	1,7A	2,3A
Puissance	50W	280W	300W	50W	280W	300W	50W	280W	300W	50W	280W	300W
Condensateur	---	8µf	30µf	---	8µf	30µf	---	8µf	30µf	---	8µf	30µf
Protection thérmique	---	150°C	150°C	---	150°C	150°C	---	150°C	150°C	---	150°C	150°C
Poussée MAX	2500N	2800N	3000N	2500N	2800N	3000N	2500N	2800N	3000N	2500N	2800N	3000N
Classe IP	44	44	44	44	44	44	44	44	44	44	44	44
Vitesse moteur	1700 rpm	1400 rpm	1700 rpm	1700 rpm	1400 rpm	1700 rpm	1700 rpm	1400 rpm	1700 rpm	1700 rpm	1400 rpm	1700 rpm
Angle d'ouverture maximal	100°	100°	100°	110°	110°	110°	110°	110°	110°	100°	100°	100°
Temps d'ouverture à 90	13,5”	17”	14”	18”	22”	18’	22,5”	27”	22”	18”	22”	18”
Temps de l'ouverture	275 Kg	350 Kg	300 Kg	250 Kg	350 Kg	300 Kg	150 Kg	250 Kg	200 Kg	200 Kg	350 Kg	200 Kg
Longueur maximale du vantail	2,00 m	2,00 m	2,00 m	2,50 m	2,75 m	2,75 m	3,00 m	3,50 m	3,50 m	2,50 m	2,75 m	2,75 m
Cycle de travail	80%	40%	40%	80%	40%	40%	80%	40%	40%	80%	40%	40%

2.3 Dimension du moteur

VERSION TI

ENTRAXE DES BROCHES - FERMÉ
LEADER 3 = 620
LEADER 4 = 720
LEADER 5 = 820

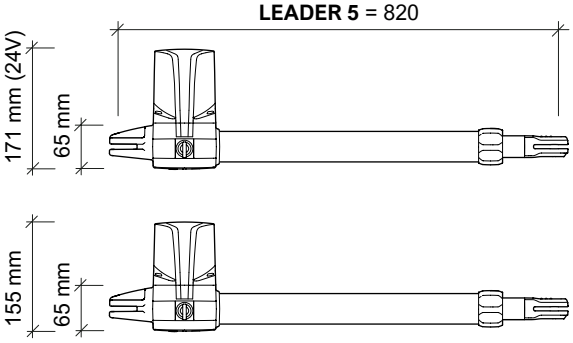

ENTRAXE DES BROCHES - OUVERT
LEADER 3 = 940
LEADER 4 = 1140
LEADER 5 = 1340

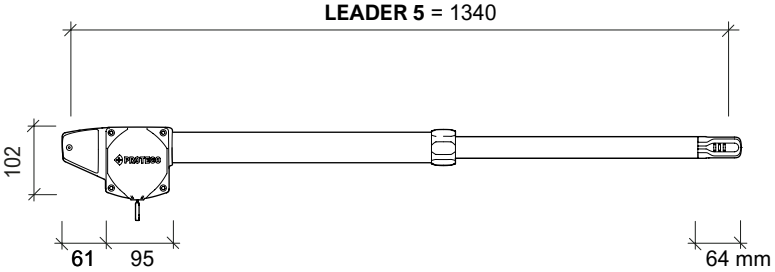

VERSION TA

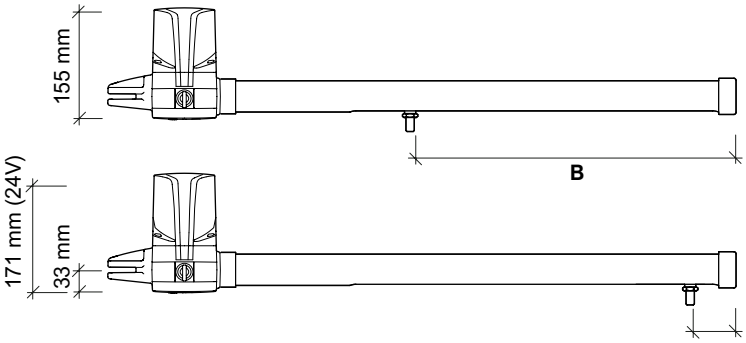

LEADER 4 TA = 895

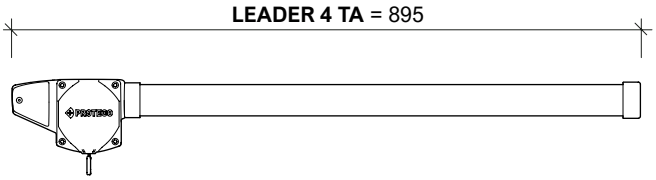

En cas de vantail fermé, la dimension A doit être d'au moins 50 mm.
Lorsque le vantail est ouvert, la dimension B doit être de 450 mm maximum.

2.4 Durée de vie estimée

La durabilité est influencée par la somme de tous les facteurs qui augmentent l'usure du produit.
Pour définir la durabilité du produit acheté, procédez comme suit.
Additionner les valeurs du tableau 1 en fonction des conditions et des accessoires installés avec l'automatisation, en ne tenant compte que des valeurs considérées comme lourdes pour le système.

NOTE: si l'indice d'usure dépasse une valeur de 10, cela signifie que les conditions sont au-delà de la limite acceptable; l'utilisation d'un modèle plus performant est recommandée.

	LEADER 3 NEW	LEADER 4 NEW	LEADER 5 NEW
Vantail max. 1 m	0	0	0
Vantail max. 1,5 m	1	1	0,5
Vantail max. 2 m	1,5	1	1
Vantail max. 2,5 m	2,5	1,5	1
Vantail max. 3 m	3	2,5	1,5
Vantail max. 4 m	3,5	3	2,5
Poids max. du vantail 100 Kg	0	0	0
Poids max. du vantail 200 Kg	1,5	1	1
Poids max. du vantail250 Kg	2	1,5	1,5
Poids max. du vantail 300 Kg	2,5	2,5	2
Poids max. du vantail 350 Kg	3	3	2,5
De fortes rafales de vent avec un vantail dormant	0 - 4,5	0 - 4,5	0 - 4,5
De fortes rafales de vent avec un vantail normal	0 - 3	0 - 3	0 - 3
La température ambiante est souvent supérieure à 40° ou inférieure à 0°.	1	1	1

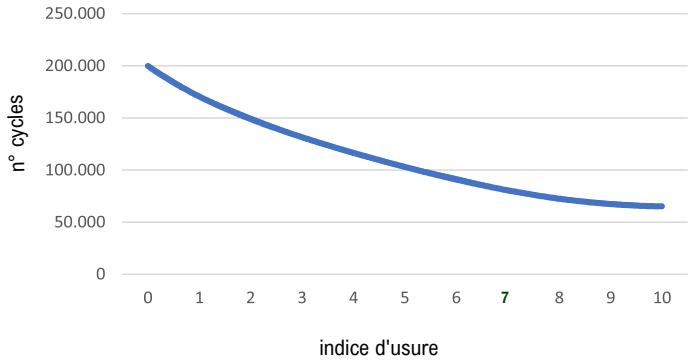

Croisez la courbe du graphique avec l'indice d'usure pour trouver le nombre maximal estimé de cycles de l'automatisme.
La valeur de durabilité indiquée dans le graphique n'est obtenue que si le programme de maintenance est respecté.
La durabilité estimée du produit est déterminée par les calculs de conception et les résultats des tests effectués sur une installation avec une ouverture à 90°.
Elle ne constitue donc pas une garantie de la durabilité réelle du produit.
La valeur obtenue à partir de la somme des variantes sera un nombre compris entre 0 et 10 et indiquera l'indice d'usure à utiliser sur le graphique pour vérifier la durabilité du produit.

3. INSTALLATION

3.1 INTRODUCTION

ATTENTION !
L'installation doit être effectuée par du personnel qualifié, conformément aux lois, règles, règlements et au contenu de ces instructions.

ATTENTION !
Toute utilisation autre que celle décrite et dans des conditions environnementales autres que celles indiquées dans ce manuel doit être considérée comme inappropriée et interdite.

Pour réaliser correctement l'installation, suivez toutes les étapes indiquées dans ce chapitre dans cet ordre.

3.2 Contrôles préliminaires

Avant de procéder à l'installation, il est nécessaire de vérifier l'intégrité des composants d'automatisation et l'adéquation de l'environnement choisi.

- Vérifiez que tous les composants du produit sont en bon état et utilisables.
- Vérifiez que l'espace autour de l'automatisme permet à l'utilisateur d'effectuer des opérations manuelles en toute sécurité.
- Vérifiez que le poids, les dimensions et la structure du portail sont adaptés au modèle d'automatisation choisi.
- Vérifiez que le portail est équipé d'arrêts mécaniques à l'ouverture et à la fermeture.
- Vérifiez que le portail s'ouvre et se ferme en douceur, sans points de friction particuliers.
- Vérifier que les points de fixation de l'automatisme sont compatibles avec les dimensions des plaques de fixation et que l'espace est suffisant pour effectuer la manœuvre de déverrouillage facilement et en toute sécurité.
- Vérifiez que la zone de positionnement de l'automatisation n'est pas soumise à des inondations.
- Vérifiez que le système est correctement mis à la terre.
- Vérifiez que les surfaces de fixation des photocellules sont plates et permettent un alignement correct entre l'émetteur et le récepteur.

3.3 Préparations électriques

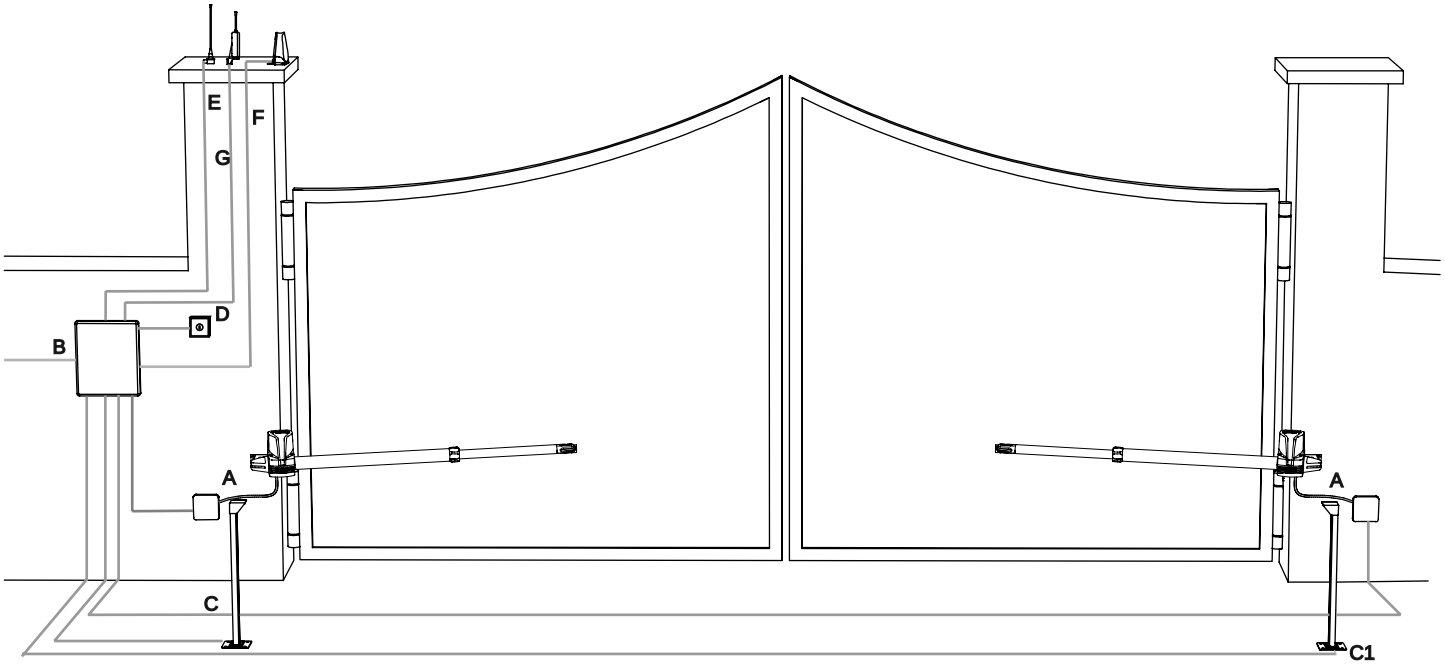

	version 230V/115V	version 24V
A Actionneur	3 x 1,5 mm² + Terra	2 x 1,5 mm²
B Platine	2 x 1,5 mm² + Terra	2 x 1,5 mm² + Terra
C Photocellule RX	4 x 0,5 mm²	4 x 0,5 mm²
C' Photocellule TX	2 x 0,5 mm²	2 x 0,5 mm²
D Selecteur à clé	2 x 0,5 mm²	2 x 0,5 mm²
E Antenne	RG58	RG58
F Clignotant	2 x 0,5 mm²	2 x 0,5 mm²
G Recepteur radio	2 x 0,5 mm²	2 x 0,5 mm²

NB: Les câbles nécessaires à la construction du système (non inclus dans l'emballage) peuvent varier en fonction de la quantité et du type de composants du système.

- Toutes les connexions doivent être effectuées hors tension.
- Installez un dispositif (par exemple un disjoncteur) pour vous assurer que le système est déconnecté du réseau électrique. La norme exige une séparation des contacts d'au moins 3 mm dans chaque pôle (EN 60335-1).
- L'installation requiert des compétences électriques et mécaniques; elle doit être effectuée uniquement par du personnel qualifié capable de délivrer la déclaration de conformité de type A pour l'installation complète (directive sur les machines 2006/42/CEE, annexe IIA).
- L'installation électrique en amont de l'automatisme doit également être conforme à la réglementation en vigueur et être réalisée dans les règles de l'art.
- Les lignes d'alimentation des moteurs, de l'unité de commande et des accessoires doivent être séparées afin d'éviter les perturbations susceptibles de provoquer un dysfonctionnement du système.
- Le câble électrique qui sort de l'actionneur ne doit pas être étiré, mais doit faire une large courbe vers le bas afin d'empêcher l'eau de revenir dans l'actionneur lui-même (comme indiqué sur la figure).

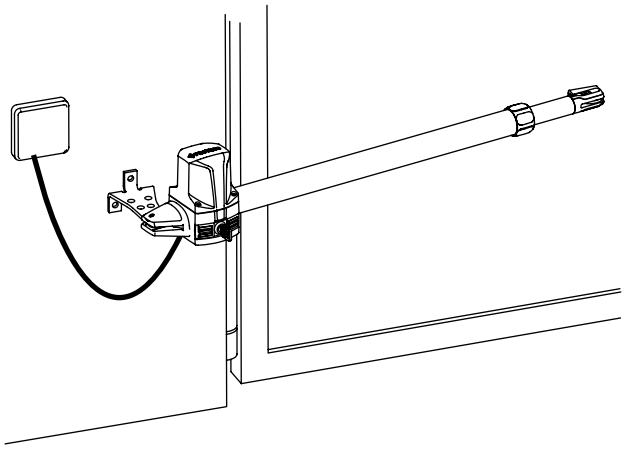

3.4 Fixation des moteurs

Identifiez les actionneurs gauche et droit selon la figure (fig. A): si les charnières sont à droite, l'actionneur est à droite, et vice versa si elles sont à gauche.

Assurez-vous que le portail est équipé de butées mécaniques (B) à l'ouverture et à la fermeture.

Figure **A**

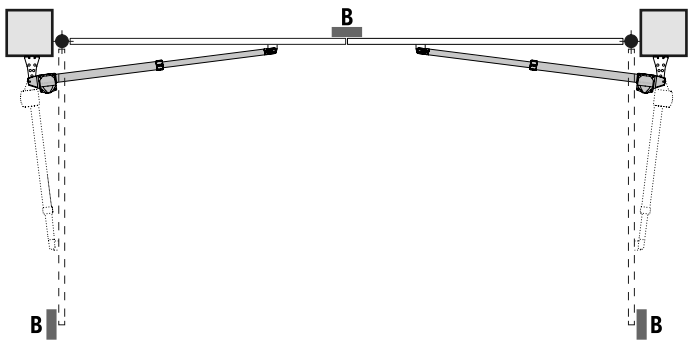

3.4.1 Détermination de la hauteur de montage de l'actionneur

La hauteur minimale recommandée pour le support fixe est de **400 mm** (fig. B).

Dans le cas de portails légers, maintenez l'actionneur aussi près que possible du milieu du portail

Figure **B**

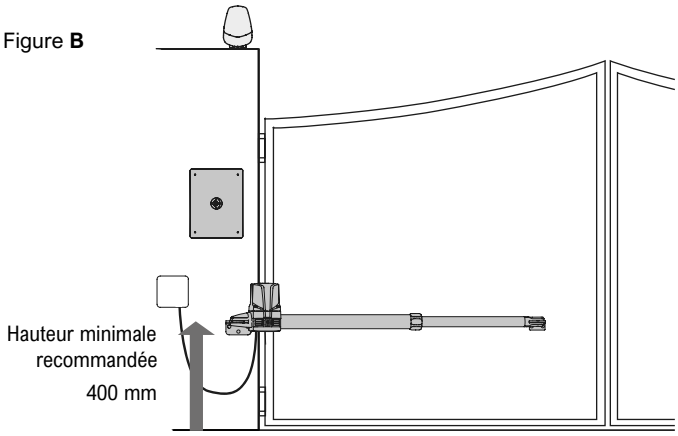

3.4.2 Détermination des dimensions de la fixation du pilier

Le fonctionnement optimal est obtenu en positionnant les supports aux dimensions A et B indiquées ci-dessous (fig. C/D) (angle d'ouverture 90°).

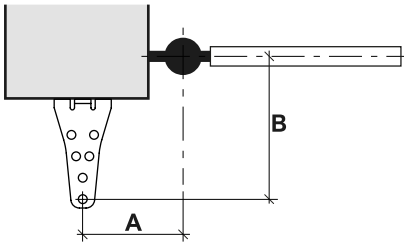

LEADER 3: A=150 B=150
LEADER 4: A=200 B=200
LEADER 5: A=250 B=250

Figure **D**

LEADER 3: D= max 125 mm
LEADER 4: D= max 175 mm
LEADER 5: D= max 225 mm

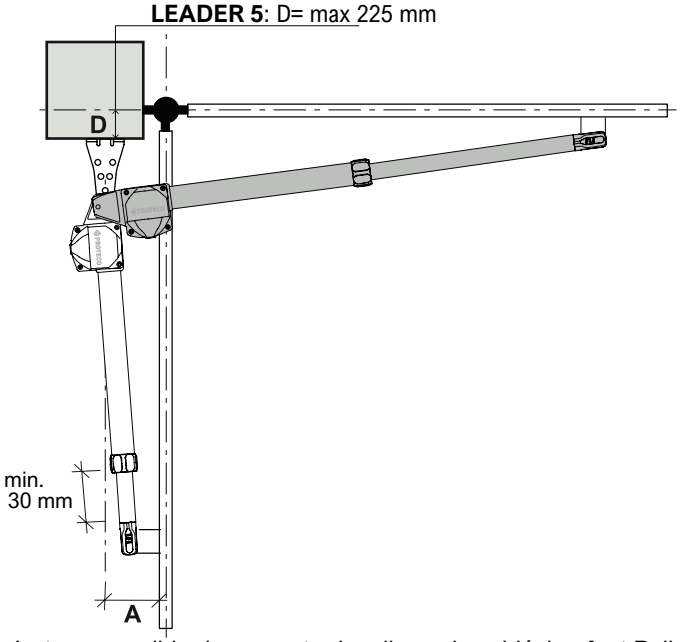

S'il n'est pas possible de respecter les dimensions idéales **A** et **B**, il est possible de modifier les dimensions de fixation selon le tableau suivant, qui présente quelques exemples de mesures en fonction de la profondeur du pilier.
Les données sont exprimées en mm.
Leader New peut remplacer le modèle précédent en garantissant les mêmes excursions et angles d'ouverture, sans devoir remplacer les supports précédents.

LEADER NEW 5 (90°)									
D	225	200	175	150	125	100	75	50	25
A	165	190	200	200	200	200	250	300	345
B	305	280	255	260	265	240	215	190	165
Dimension du support	80	80	80	110	140	140	140	140	140
Longueur du vantail minimale	1150	1130	1130	1130	1140	1120	1100	1070	1050

LEADER NEW 4 (90°)								
D	175	150	125	100	75	50	25	0
A	115	140	165	160	155	180	210	240
B	255	230	205	210	215	190	165	140
Dimension du support	80	80	80	110	140	140	140	140
Longueur du vantail minimale	1000	980	980	970	970	970	950	930

LEADER NEW 3 (90°)						
D	125	100	75	50	25	0
A	110	150	145	140	135	160
B	205	150	155	160	165	140
Dimension du support	80	50	80	110	140	140
Longueur du vantail minimale	860	840	840	850	850	830

NB: pour les installations avec ouverture à 90°, la distance recommandée entre la charnière de l'ouvrant et le pilier est de 30 mm.

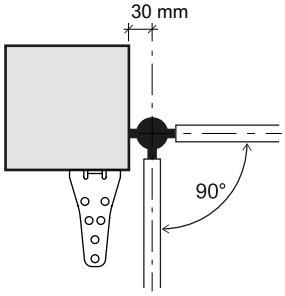

LEADER NEW 4 TA (90°)						
D	125	100	75	50	25	0
A	110	150	145	140	135	160
B	205	150	155	160	165	140
Dimension du support	80	50	80	110	140	140
Longueur du vantail minimale	860	840	840	850	850	830

LEADER NEW 4 TA (100°)						
D	125	100	75	50	25	0
A	110	150	145	140	135	160
B	205	150	155	160	165	140
Distance entre la charnière de l'ouvrant et le montant	80	50	40	40	30	30
Dimension du support	80	50	80	110	140	140
Longueur du vantail minimale	850	850	850	850	850	820

LEADER NEW 4 TA (110°)					
D	100	75	50	25	0
A	150	145	140	135	160
B	150	155	160	165	140
Distance entre la charnière de l'ouvrant et le montant	70	60	50	40	30
Dimension du support	50	80	110	140	140
Longueur du vantail minimale	850	850	850	850	820

LEADER NEW 5 (110°)				
D	100	75	50	25
A	220	220	215	235
B	210	185	190	165
Distance entre la charnière de l'ouvrant et le montant	70	60	50	40
Dimension du support	80	110	140	140
Longueur du vantail minimale	1100	1100	1200	1100

LEADER NEW 4 (110°)		
D	50	0
A	175	175
B	140	140
Distance entre la charnière du vantail et le pilier	40	30
Dimension du support	80	140
Longueur du vantail minimale	925	920

3.4.3 Ouverture sur l'extérieur

Il est possible d'ouvrir le vantail vers l'extérieur (fig. E/F).

Figure **E**

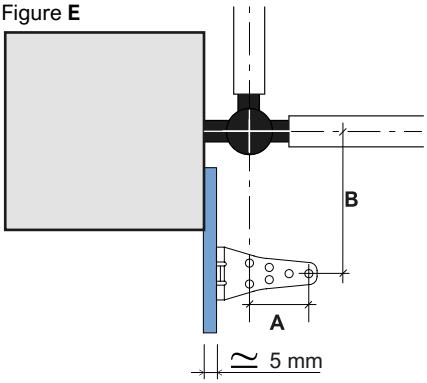

Figure **F**

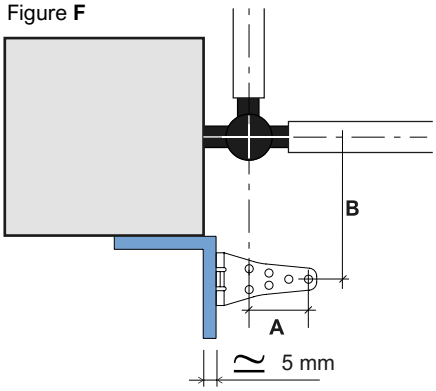

Figure **G**

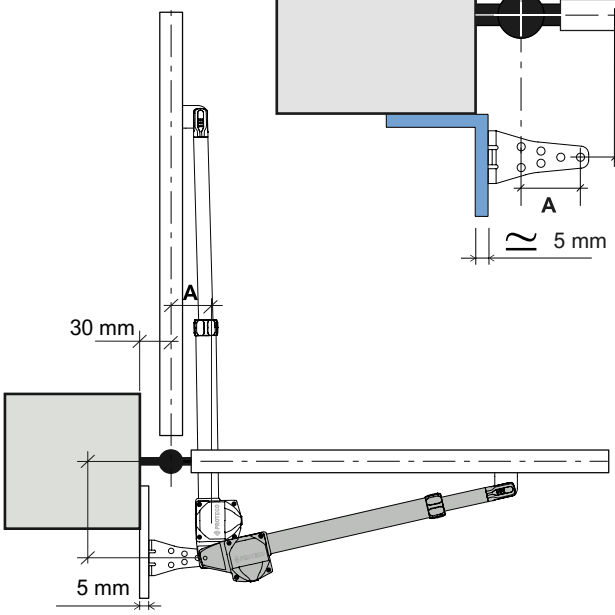

Automatismes	LEADER 3	LEADER 4	LEADER 5
A	115	115	115
B	220	200	200
Distance du pilier	5	5	5
Dimension du support	140	140	140
Longueur du vantail minimale	800	1000	1200

NB: Utilisez un support droit (fig. E) ou un support angulaire (fig. F) pour monter le variateur sur le pilie

3.4.4 Montage du support fixe

Boulonner ou souder le support fixe au pilier du côté du portail selon les dimensions déterminées au paragraphe précédent.
En cas de fixation à l'aide de chevilles à expansion, utiliser des chevilles pour vis **M10** et tenir compte du fait que la cheville doit être positionnée à au moins 30 mm du bord du pilier afin d'éviter une éventuelle rupture du bord. (fig. H)
Dans le cas de colonnes en maçonnerie, utilisez des ancrages chimiques ou en résine, ou un support convenablement muré.

Figure **H**

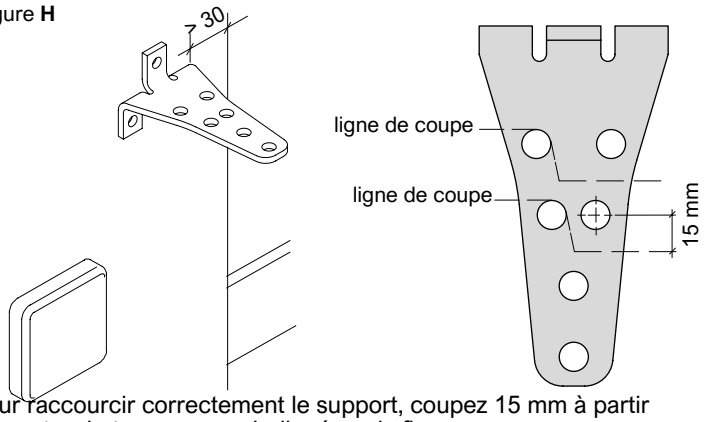

Pour raccourcir correctement le support, coupez 15 mm à partir du centre du trou, comme indiqué sur la figure.
Fixez l'actionneur au support fixe en suivant la procédure:

- Dévissez la vis (A) du capuchon de la poignée fixe.
- Positionnez le support à l'intérieur de la pièce moulée (fig.I).
- Insérez la goupille dans le logement de la boîte de vitesses (fig. L).
- Repositionnez le bouchon sur le moulage, resserrez la vis du bouchon (fig. M).

Figure **I**

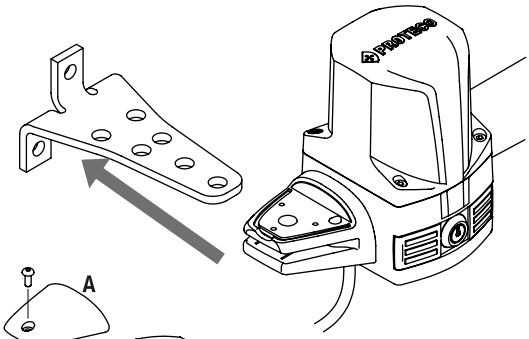

Figure **L**

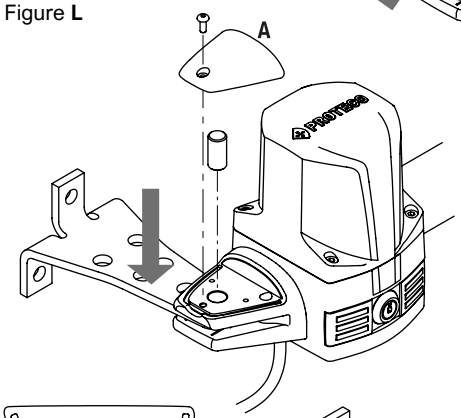

Figure **M**

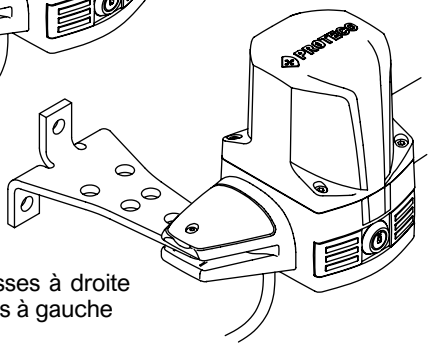

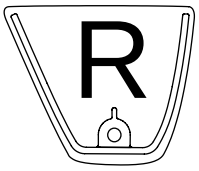

R (right cap) = boîte de vitesses à droite
L (left cap) = boîte de vitesses à gauche

NB: Veillez à ce que le bouchon marqué **R** (right) soit monté sur la boîte de vitesses droite et vice versa pour la boîte de vitesses gauche.

3.4.5 Fixation du support mobile

Déterminez la position du support mobile comme suit:

- Fermez le vantail du portail.
- Déverrouillez le moteur (voir 5.2. Déverrouillage pour la commande manuelle).
- Déployez complètement la tige en acier inoxydable jusqu'à sa course maximale.
- Rentrez la tige en acier inoxydable d'environ 2 cm (fig. N).
- Appuyez fermement sur le bouchon à l'endroit indiqué sur la figure et faites-le glisser vers l'avant (fig. O).
- Positionnez le support mobile dans la poignée de la tige et insérez la goupille dans le trou (fig. P).
- Placer l'étrier mobile sur le vantail, en maintenant l'automatisme en position horizontale à l'aide d'un niveau, marquer la position souhaitée de l'étrier et le fixer temporairement pour vérifier la course du portail.
- Après avoir vérifié que la course est correcte, retirer la goupille (fig. R), faire coulisser la poignée et fixer définitivement le support au vantail à l'aide d'une vis ou d'une soudure.
- Raccorder l'automatisme au support mobile en suivant les instructions précédentes (fig. P).
- Placez le bouchon sur la poignée et faites-le glisser dans le sens indiqué jusqu'à ce qu'il s'enclenche (fig. Q).

Figure **N**

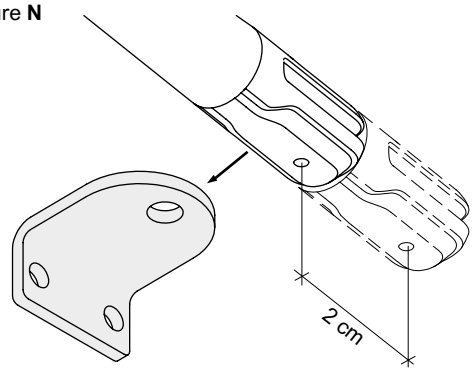

Figure **O**

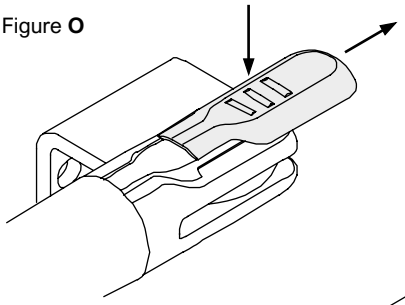

Figure **P**

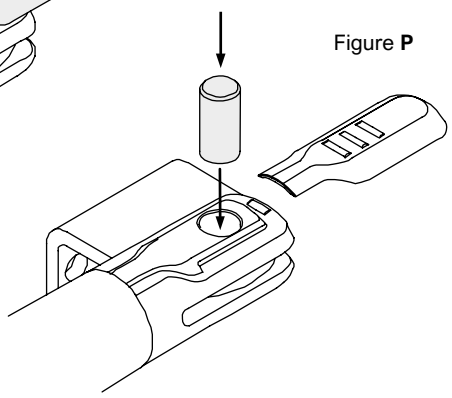

Figure **Q**

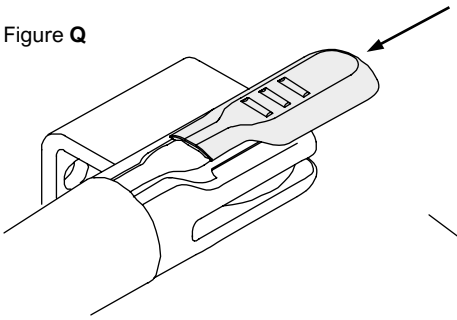

Figure **R**

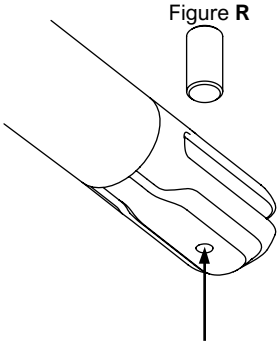

NB: Avant de fixer définitivement les supports, essayez d'ouvrir l'ouvrant manuellement et vérifiez que vous pouvez effectuer une manœuvre complète de manière satisfaisante.

NB: Pour retirer la goupille de la poignée, retirez le capuchon, insérez la pointe d'un tournevis d'un diamètre maximal de 4,5 mm dans le trou situé sous la poignée (comme indiqué) et poussez la goupille pour la faire sortir complètement.

3.4.6 Connexions électriques

Déterminez la position du support comme suit :

- Fermez le vantail du portail.
- Déverrouillez l'actionneur.
  (Voir 5.2.Déverrouillage pour l'opération manuelle)
- Avancez la goupille avant de l'actionneur jusqu'à la position finale fermée (gardez 50 mm entre la goupille et l'extrémité du tube).

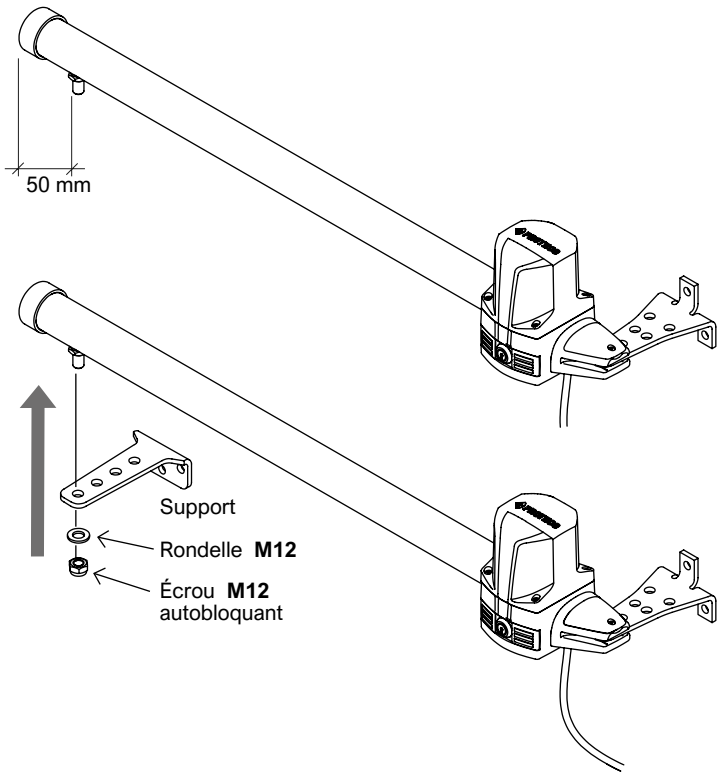

- Fixez le support à l'axe avant de l'actionneur comme indiqué sur la figure ci-contre, en utilisant la rondelle M12 et l'écrou autobloquant M12 fournis.
- Placer le support sur le vantail en maintenant l'actionneur en position horizontale à l'aide d'un niveau à bulle, fixer avec des vis ou de la soudure.

NB : Avant de souder définitivement les supports, essayez d'ouvrir le vantail manuellement et vérifiez qu'il peut être déplacé complètement et de manière satisfaisante

3.4.7 Connexions électriques

Attention !
Des connexions incorrectes peuvent entraîner des défauts ou des situations dangereuses; se référer au manuel de l'unité de contrôle.
Effectuez les opérations de raccordement en débranchant l'alimentation électrique.

Le raccordement de l'alimentation électrique doit être effectué par un personnel expérimenté et qualifié, dans le respect total des lois, règles et réglementations.

Figure **S**

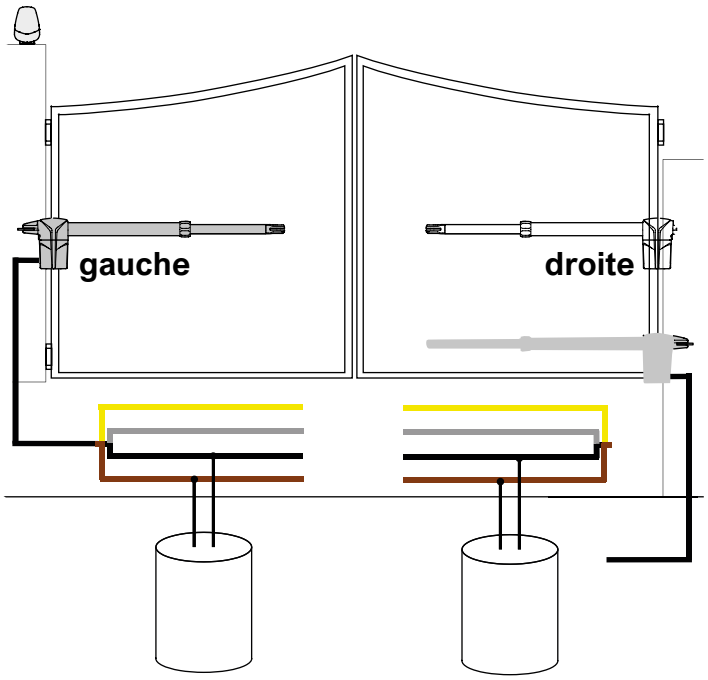

ATTENTION!
Toujours connecter le câble de terre comme l'exige la réglementation en vigueur.
Évitez de tendre le câble du moteur pendant les opérations d'ouverture et de fermeture.

Les condensateurs ne sont présents que dans les versions 230V et 115V.

4. MAINTENANCE

ATTENTION !
L'entretien de l'automatisation doit être effectué par du personnel technique qualifié, dans le plein respect des normes de sécurité prévues par les lois en vigueur.

Effectuez un entretien périodique tous les six mois. Effectuez les contrôles suivants pendant l'entretien:

- Débranchez toute source d'alimentation.
- Vérifiez l'état d'usure de tous les matériaux qui composent l'automatisme.
- Vérifiez que les raccords à vis sont correctement serrés.
- Déverrouillez et vérifiez la course correcte et les éventuelles obstructions pendant l'ouverture et la fermeture manuelles.
- Si nécessaire, nettoyez la tige avec un chiffon sec sans utiliser de lubrifiant.
- Amenez le portail en position fermée, verrouillez l'entraînement et effectuez à nouveau la programmation, si nécessaire.

Commande du système de déverrouillage

- Contrôle de l'efficacité du système de déblocage: placer le vantail en position fermée et débloquer manuellement l'automatisme, en vérifiant que cela se fait sans difficulté.
- Vérifiez que le mouvement du vantail est régulier et ne s'arrête pas brusquement pendant l'ouverture.
- Vérifiez que la rotation de la clé est régulière, sans obstruction ni frottement excessif.

Notez tous les travaux effectués dans l'espace prévu à cet effet sur les pages de l'utilisateur à la section 5.3 Maintenance: la maintenance et les réparations doivent être documentées et le propriétaire du système doit conserver les documents pertinents.

5. PAGES POUR L'UTILISATEUR

Cher utilisateur, nous vous recommandons de lire les pages suivantes car elles contiennent des informations essentielles pour la sécurité des personnes et des biens, et pour le respect des lois en vigueur. Nous vous recommandons également de conserver ces pages pour toute référencu ultérieure.

5.1 AVERTISSEMENTS

⚠ Gardez l'appareil hors de portée des enfants de moins de 8 ans.

⚠ Les enfants âgés de 8 ans ou plus, les personnes dont les capacités physiques ou mentales sont réduites, ou qui manquent d'expérience, ne peuvent utiliser l'appareil que sous surveillance, ou s'ils ont reçu des instructions sur l'utilisation sûre de l'appareil et comprennent les dangers associés.

⚠ Ce produit a été conçu et fabriqué exclusivement pour l'utilisation prévue indiquée. Toute autre utilisation peut compromettre l'intégrité et la sécurité du produit et doit être évitée.

⚠ Ne pas accéder, pour quelque raison que ce soit, aux parties internes de l'automatisation: elles sont dangereuses et il n'y a aucun composant pouvant être réparé ou remplacé par du personnel non qualifié.

⚠ N'utilisez les télécommandes ou autres dispositifs de commande que lorsque l'automatisme est en vue et qu'il n'y a pas de situations dangereuses.

⚠ Ne laissez pas les enfants jouer à proximité deo manuale l'automatisation.

5.2 Déverrouillage pour opération manuelle

- Coupez le courant.
- Insérez la clé de déverrouillage fournie dans la serrure et tournez-la de 90° dans le sens des aiguilles d'une montre. (Fig.T).
- La poignée de déverrouillage est poussée vers l'extérieur.(Fig.U).
- Faites tourner la poignée vers le bas, en veillant à la faire tourner à fond jusqu'à ce qu'elle soit verticale. (fig.V)
- Le vantail du portail peut maintenant être ouvert et fermé manuellement.
- Ramener le vantail en position fermée, verrouiller l'automatisme en ramenant la poignée en position horizontale.(fig.U)
- Poussez la poignée contre la boîte de vitesses pour la faire adhérer à la fusion et tournez la clé de 90° dans le sens inverse des aiguilles d'une montre.
- Retirez la clé et réactivez le courant.

Figure **T**

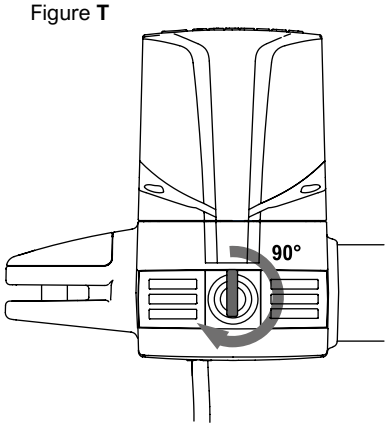

Figure **U**

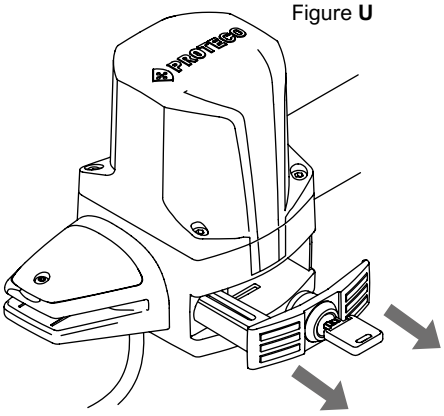

Figure **V**

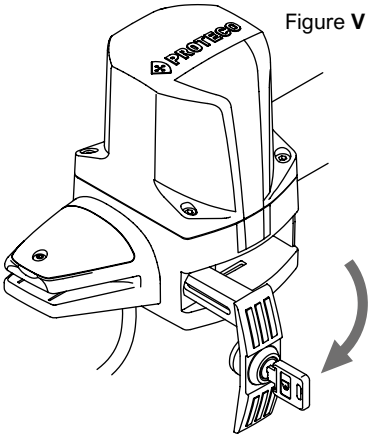

Figure **Z**

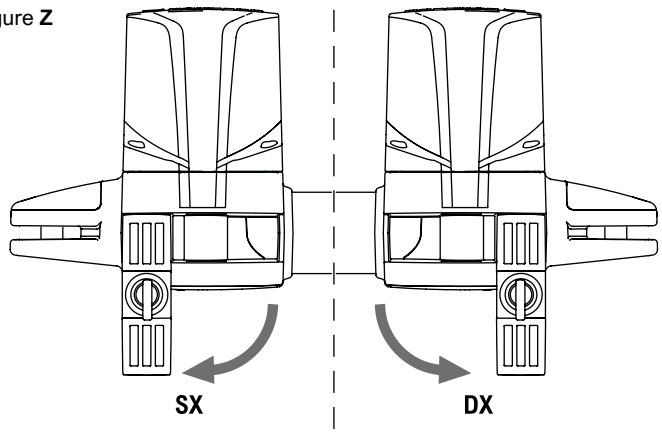

NB : pour déverrouiller complètement le portail, répétez la manœuvre pour les deux automatismes.

5.3 Maintenance

Pour maintenir intactes dans le temps les performances et la sécurité de l'automatisme, il est bon de convenir avec l'installateur d'un plan d'entretien périodique, ou au moins de l'informer de tout comportement anormal indiquant la nécessité d'une inspection.
En cas de dysfonctionnement, il est conseillé de contacter l'installateur d'origine plutôt que d'autres personnes.
Le seul travail qui peut être effectué par l'utilisateur, et qu'il est recommandé d'effectuer périodiquement, est le nettoyage des photocellules et de l'automatisation.
L'entretien périodique et les réparations éventuelles doivent être documentés par l'installateur et le propriétaire doit conserver ces documents.
L'espace suivant est réservé à la tenue d'un registre des interventions:

DATE	NOTES	SIGNATURE DE L'INSTALLATEUR	SIGNATURE DU PROPRIÉTAIRE

5.4 Garantie

Les produits PROTECO sont couverts par une garantie limitée de 3 ans à compter de la date de fabrication estampillée sur le produit.

Pendant cette période, Proteco Srl offre une garantie en cas de dysfonctionnement dû à des défauts de construction, de matériaux ou de montage.
Toute forme de garantie fournie dans le présent document est strictement conditionnée par le respect des instructions d'utilisation et d'entretien fournies.
Cette garantie ne comprend pas les composants installés qui ne sont pas de la marque PROTECO et tout type de panne due à une installation incorrecte ou à un cas de force majeure.
L'installation et les travaux d'entretien éventuels relèvent de la responsabilité de la personne qui installe le système.
En aucun cas et d'aucune manière Proteco Srl ne sera responsable envers l'utilisateur des dommages, y compris toute perte de profits, d'économies ou d'autres dommages accidentels ou indirects, dérivant de l'utilisation du système ou l'incapacité d'utiliser les produits PROTECO out retour sans numéro d'autorisation de retour sera rejeté.
Les frais d'expédition du produit retourné sont à la charge de l'acheteur.
Tous les produits défectueux doivent être renvoyés avec la preuve d'achat à:
PROTECO Srl Via Neive 77, 12050 Castagnito (CN) - Italie

N'oubliez pas que la garantie est annulée si:

- Le produit a été manipulé/stocké dans des conditions anormales d'utilisation et d'entretien.
- Le produit a été réparé, modifié ou altéré.
- Le produit a fait l'objet d'une mauvaise utilisation, d'une négligence, de problèmes électriques, d'un emballage inadéquat, d'un accident ou d'un acte de la nature.
- Le produit a été mal installé.
- L'étiquette de garantie du produit est illisible ou absente.
- Le dysfonctionnement est dû à une installation incorrecte ou à des causes naturelles et/ou accidentelles (par exemple, chute, oxydation, brûlures dues à une surtension).

Lorsque vous retournez un produit, n'oubliez pas de joindre, en plus de la preuve d'achat et du numéro d'autorisation de retour, toutes vos coordonnées (nom, prénom, adresse, numéro de téléphone et/ou adresse e-mail) afin que nous puissions vous contacter et faire le point sur votre retour.

5.5 Démantèlement et élimination

5.5.1 Elimination des automatismes

Les pièces qui composent l'automatisation, y compris les dispositifs portables tels que les télécommandes, doivent être éliminées conformément à la législation en vigueur, car elles contiennent des matériaux qui ne doivent pas être dispersés dans l'environnement.
La plupart des matériaux utilisés peuvent être assimilés à des déchets urbains solides.
Ils peuvent être recyclés grâce à une collecte séparée et à une élimination dans des centres agréés.
D'autres composants (cartes électroniques, batteries, etc.) peuvent contenir des polluants.
Ils doivent donc être enlevés et remis aux entreprises autorisées à les récupérer et à les éliminer.
Vérifiez les réglementations spécifiques en vigueur sur le lieu d'élimination.

Elimination de l'emballage
Les composants de l'emballage (carton, plastique, etc.) peuvent être éliminés de la même manière que les déchets solides municipaux, simplement en les triant pour les recycler.
Vérifiez les réglementations spécifiques en vigueur sur le lieu d'élimination.
NE PAS JETER DANS L'ENVIRONNEMENT !

DÉCLARATION CE DE CONFORMITÉ

Le producteur : **PROTECO S.r.l.**
Adresse: Via Neive, 77 - 12050 CASTAGNITO (CN) - ITALY
déclare que

Le produit : Automatismes pour portails battants et accessoires correspondants **LEADER**
modèle:: **LEADER 3 - LEADER 4 - LEADER 5**

Il est construit pour être incorporé dans une machine ou pour être assemblé avec d'autres machines pour construire une machine conformément à la directive sur les machines 2006/42/CE.

Il est également conforme aux exigences essentielles des directives CE :
2011/65/CE (RoHS 2) + 2015/863/UE (RoHS 3)
2014/35/UE (LVD) Directive basse tension
2014/30/UE (EMC) Directive sur compatibilité électromagnétique

Le produit est conforme aux normes suivantes pour les parties applicables :
EN12453,
EN55014-1, EN55014-2,
EN61000-6-1, EN61000-6-3 EN 60335-1,
EN 60335-2-103
Le fabricant déclare également que la machine ne doit pas être mise en service avant que la machine dans laquelle elle sera incorporée ou dont elle deviendra un composant ait été identifiée et déclarée conforme à la directive 2006/42/CE.

Remarque : Ces produits ont été testés dans une configuration homogène typique.

Castagnito, 20 Février 2022

Marco Gallo
Administrateur délégué