BARRY

ACCIONADOR DE BARRERAS

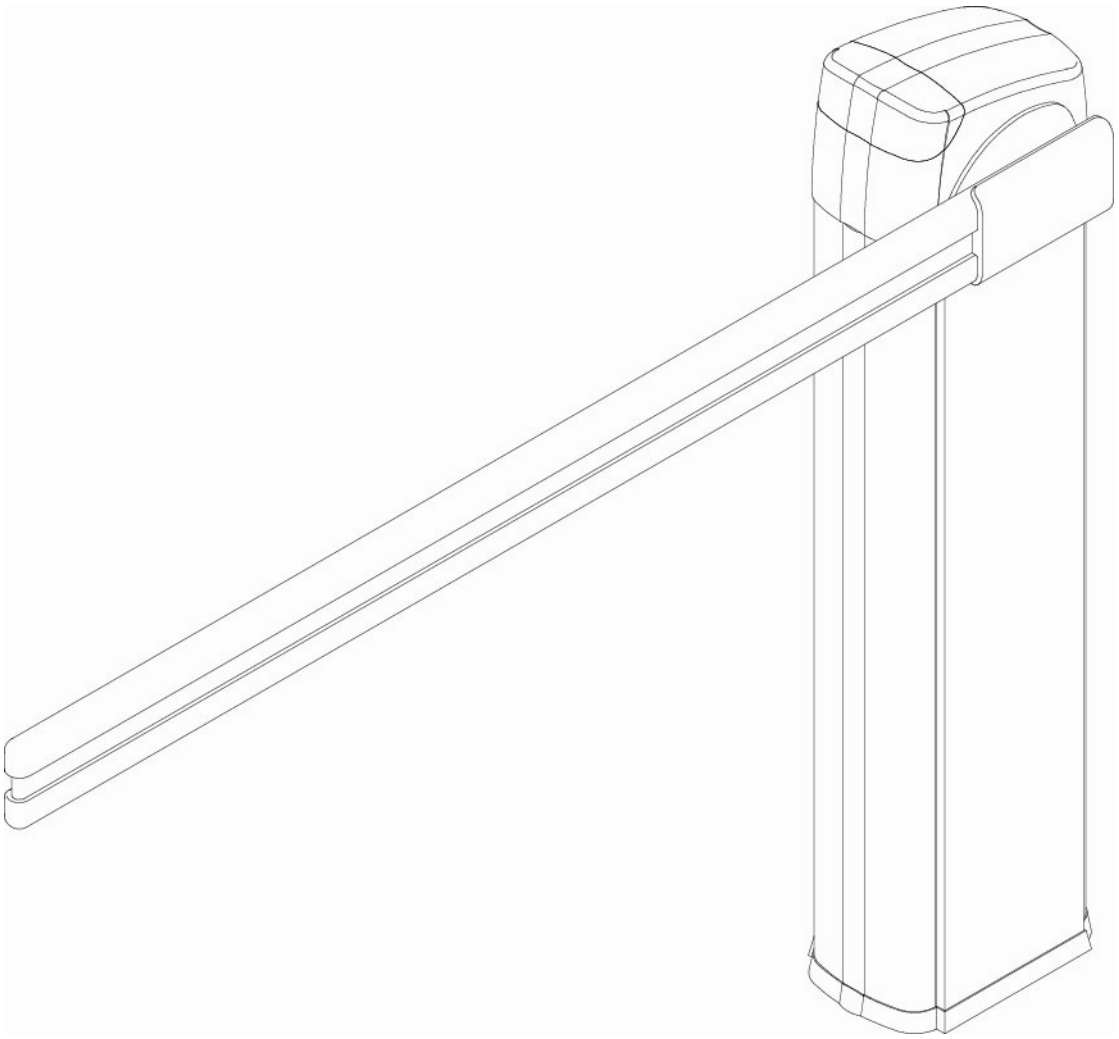

Instrucciones de instalación y reglaje

1. ADVERTENCIAS PREVIAS – CONDICIONES DE USO PREVISTAS

Este manual contiene informaciónes importantes para la seguridad de las personas.

La instalación incorrecta o uso inadecuado puede causar graves daños a personas y objetos. Lea este manual cuidadosamente y completamente y guárdela en un lugar seguro y protegido para consultas futuras.

Preste especial atención a las secciones marcadas por: ⚠

⚠ **Antes de efectuar cualquier trabajo en el sistema, siempre desconecte la fuente de alimentación.**

⚠ **Asegúrese de que la instalación de tierra esté correctamente realizada y conecte siempre automatización. Asegúrese de que la instalación eléctrica haya un interruptor de dos polos y un protector contra sobretensiones adecuado.**

⚠ **Mantenga fuera del alcance de los niños los transmisores de radio o cualquier otro dispositivo de control para evitar que el automatismo se dispare accidentalmente.**

- En relación al tipo y a la sección del cable, se recomienda el uso de cables de tipo <HAR> con sección mínima de 2,0 mm ².
- No modifique el cableado interno original.
- En el caso de falta de corriente primero desconectar la fuente de alimentación principal y luego abrir la puerta y actuar el brazo de desbloqueo para levantar la barrera manualmente
- Utilice el mando a distancia o cualquier otro dispositivo de comando sólo cuando la automatización está perfectamente vista.
- Nunca abra la puerta o levantar la tapa de la barrera si la automatización se está ejecutando.
- No permita que los niños jueguen cerca de la automatización.
- Los dispositivos de control instalados deben instalarse a una altura mínima de 1,5 m por encima del suelo.

La construcción e instalación de puertas y portones automáticos se deben hacer en el pleno cumplimiento de los requisitos de la Directiva de Máquinas 2006/42/CE, con especial referencia a las normas EN 12445 y EN 12453.
La conexión final a la red eléctrica, pruebas y puesta en servicio del automatismo deben ser realizadas por personal cualificado y con experiencia, que hará el análisis de riesgos y verificará el cumplimiento del sistema automatizado según las disposiciones legales, normas y reglamentos.

Este producto ha sido proyectado y fabricado exclusivamente para la utilización indicada en el presente manual. Cualquier uso diverso del previsto podría perjudicar el funcionamiento del producto y/o representar fuente de peligro y portanto considerarse prohibido.

Para el mantenimiento utilicen exclusivamente piezas originales. No efectúen ninguna modificación en los componentes que forman parte del sistema de automatización. Proteco S.r.l. declina toda responsabilidad relativa a la seguridad y al buen funcionamiento de la automatización si se utilizan componentes de la instalación que no sean de producción própia.

⚠ **Las Barreras Automáticas no son adecuadas para entradas peatonales!** BARRY está diseñado exclusivamente para el tráfico vehicular. Proporcionar una entrada especifica para los peatones.

2. CARACTERISTICAS

MODELO 230V

Alimentación:	220V 50Hz
Potencia motor:	90W/220Vac

MODELO 24V

Alimentación:	220V 50 Hz
Potencia motor:	80W/24Vdc

Revoluciónes motor: 2800r/min
Tiempo maniobra: 6” (de 4 hasta 6 m)
Longura max. asta: 6m

Revoluciónes motor: 1400r/min
Tiempo maniobra: 6” (de 4 hasta 6m)
Longura max. asta: 6m

3. INSTALACION y AJUSTES

3.1 Fijación

Fig.1

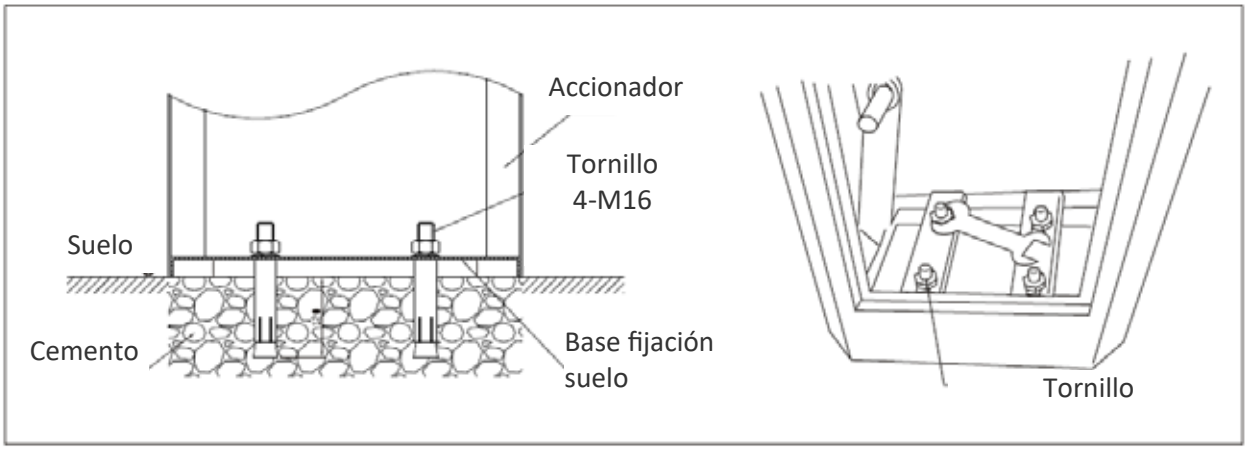

3.2 Montaje asta

Fig.2

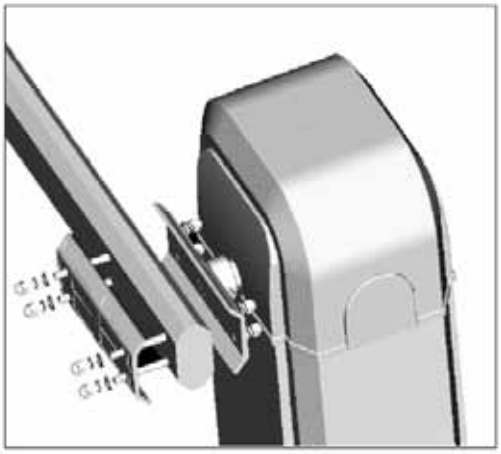

Fig.3

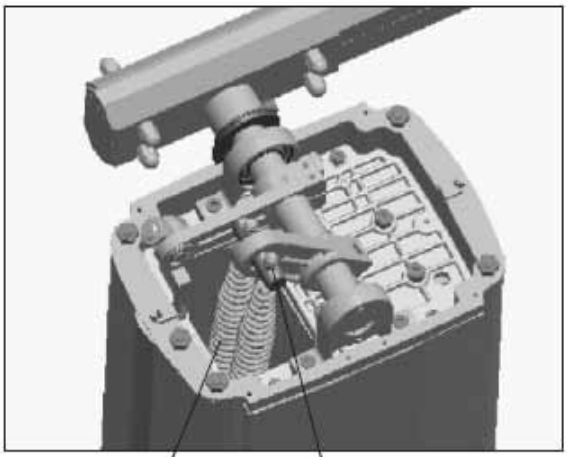

Muelle Brida de regulación tension muelle

3.2 Regulación final de carrera

Los finales de carrera magneticos y mecanicos integrados en el accionador, yá salen pre-configurados para un funcionamiento óptimo de la automatización. No es necesario cambiar la posición de los finales de carrera.

Fig.4

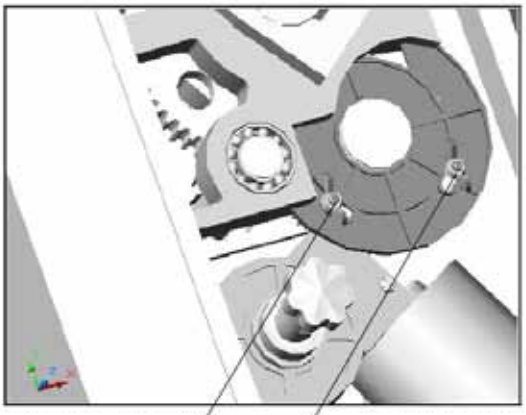

4. BALANCE ASTA

4.1 Asta corta

En el caso de que sea necesario una longitud más corta de la asta telescópica, prestar atención a las siguientes precauciones.

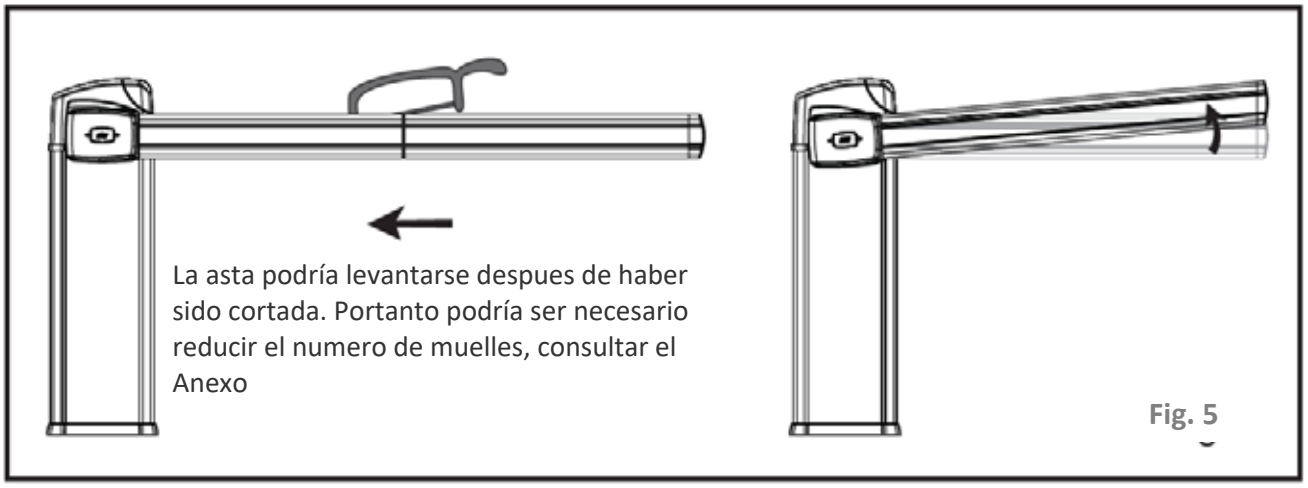

Fig. 5

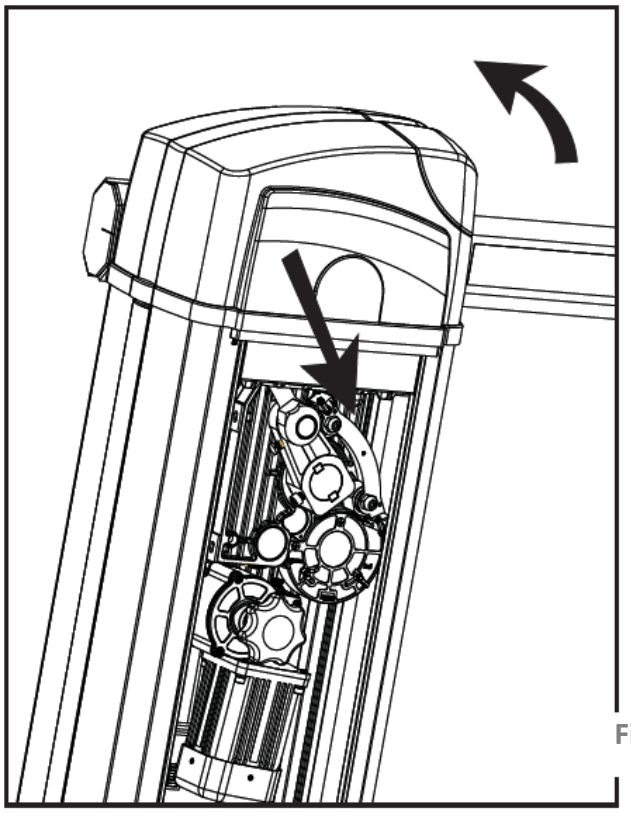

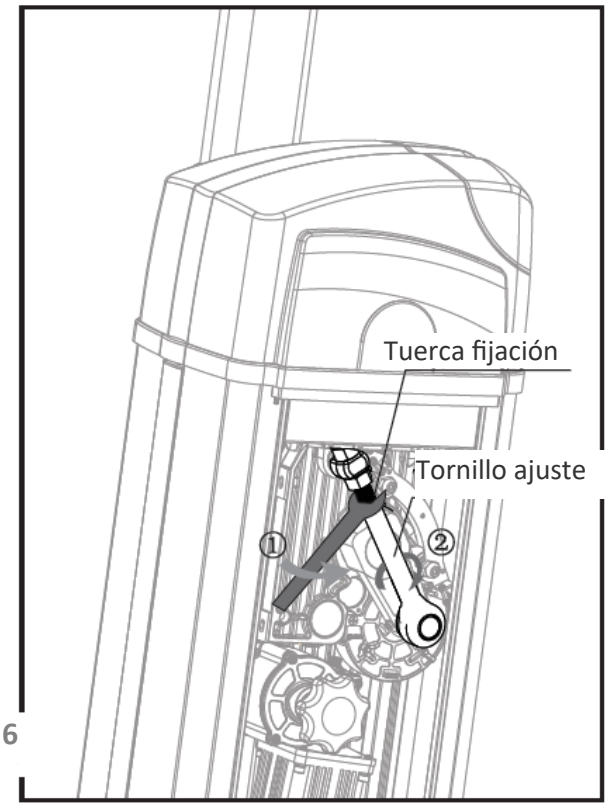

Fig. 6

1. Mover la asta manualmente en apertura.
2. Desatornillar el tornillo.
3. Girar el tornillo hasta que la asta no es perfectamente perpendicular.
4. Apretar el tornillo.

4.2 Asta larga

En el caso de que sea necesario utilizar toda la longitud de la asta telescópica, prestar atención a las siguientes precauciones

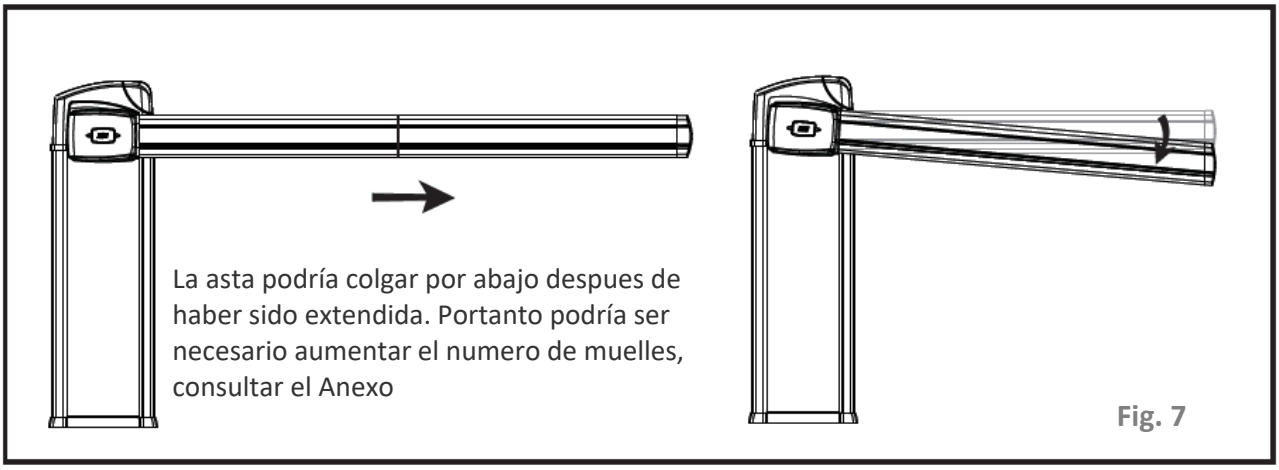

Fig. 7

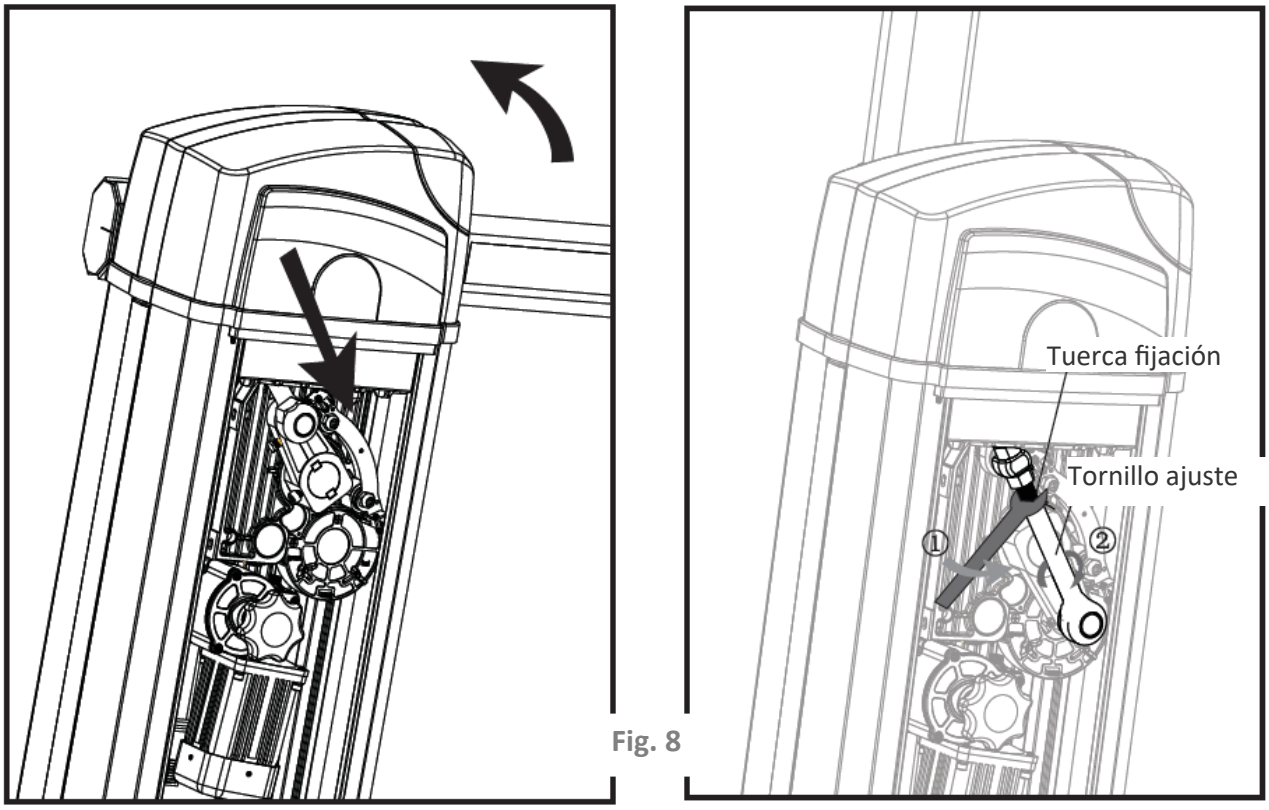

Fig. 8

1. Mover la asta manualmente en apertura.
2. Desatornillar el tornillo.
3. Girar el tornillo hasta que la asta no es perfectamente perpendicular.
4. Apretar el tornillo

RŜƎdzfl·ÖƛƽƴŘŜ ƝŜǎƷƝǔŜǎ

Los resortes están pre-configurados para un equilibrio óptimal en relación a una apertura de 6 m.
En caso de entradas de menor amplitud es necesario ajustarlos, figuras 5,6,7,8.
En caso de plumas de 3 m es necesario quitar el resorte negro.

5. DESBLOQUEO MANUAL

Consultar la figura siguiente.
Girar el tirador hacia la derecha para desbloquear la automatización
Girar el tirador hacia la izquierda para bloquear nuevamente la automatización

Fig.5

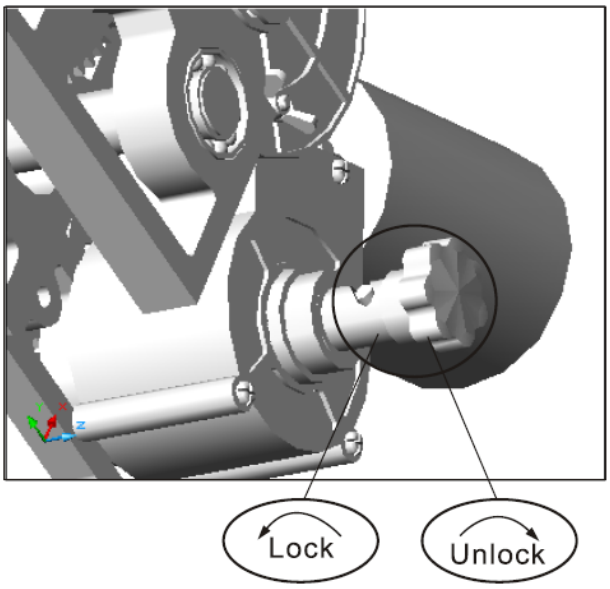

⚠ **Durante la maniobra de desbloqueo la asta podía ponerse en pie de repente..**
Compruebe siempre el movimiento de la asta retenendola con las manos

6. CONEXIONES ELECTRICAS

Motor, tarjeta y finales de carrera yá estan conectados.
Otros dispositivos de seguridad o de control, tales como fotocélulas, detectores magneticos y bandas de seguridad se pueden edema conectar a la barera.

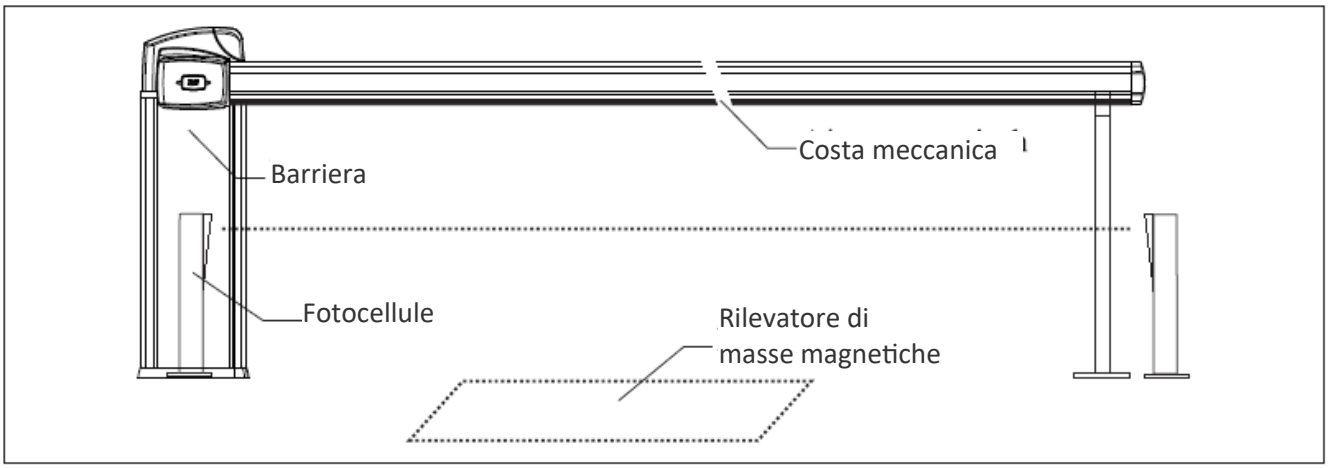

7A. CONEXIONES ELECTRICAS y PROGRAMACION (version 230V)

7A.1 Caracteristicas Tecnicas

Alimentación tarjeta	AC 230V 50Hz/ 110V 60HZ
Absorpción maxíma	10W
Alimentación acesorios	DC12V 8W MAX
Temperatura de trabajo	- 20°C ~ +50°C
Frequencia Radio emisores	433,92 Mhz
Tiempo de pausa cierre automatico	1 -120”

7A.2 Esquema conexiónes (version 230V)

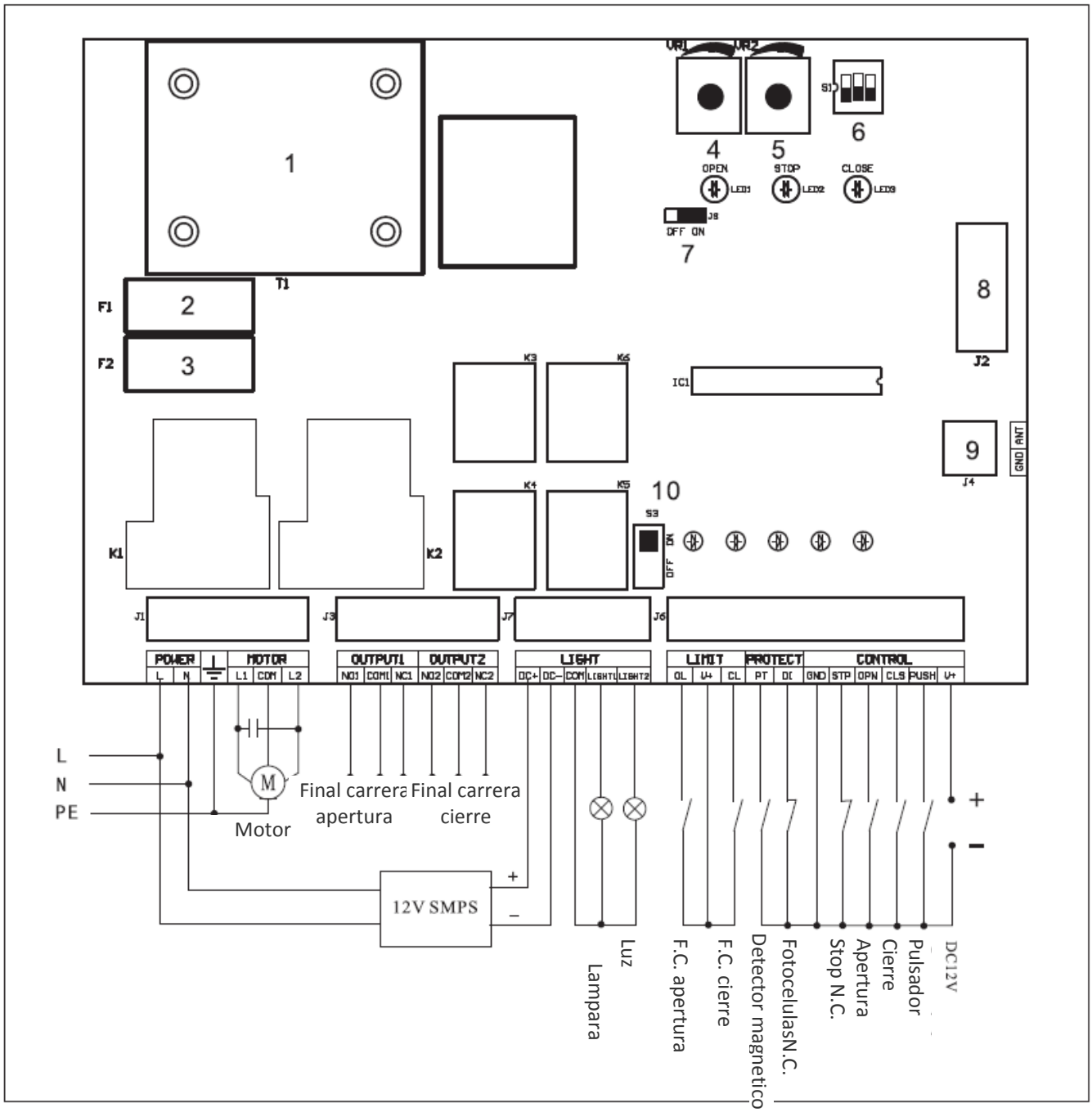

1 – T1: Transformador
2 – F1: Fusible 0,2A
3 – F2: Fusible 5A
4 – VR1: Regulación Fuerza
5 – VR2: Regulación Tiempo de pausa cierre automatico
6 – S1: DIP-switch
7 – Jumper función inversión (ON= función activa)
8 – Enchufe tarjeta receptora
9 – Entrada antenna
10 – Switch alimentación luz

7A.3 Programación DIP-switches

DIP-switch 1:
ON – Si una banda de seguridad esta conectada al borne PT de la tarjeta, cuando la banda de seguridad está activada, la barrera inversa la marcha
OFF - Si un detector magnetico esta conenctado al borne PT de la tarjeta, y un coche viene dentro de su área de detección, la barrera permanece abierta. Cuando el vehículo sale del área de detección, la barrera cierra.

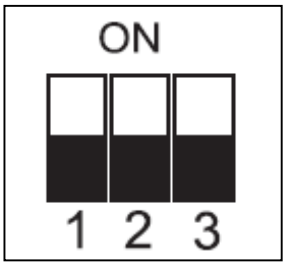

DIP-switch 2:
ON – La función de cierre automático esta activada, el tiempo de pausa para el cierre automático se puede ajustar por medio del potenciómetro VR2
OFF- La función de cierre automático esta desactivada
DIP-switch 3: No utilizado

7A.4 LED de señalizacion

Nr	Sigla	Significado
1	OL	LED final de carrera apertura: se enciende cuando la barrera complete la apertura
2	CL	LED final de carrera cierre: se enciende cuando la barrera complete el cierre
3	PT	LED banda de segurida. se enciende cuando la banda de seguridad se activa
4	LP	LED fotocelulas: se apaga cuando el rayo esté cortado por un obstaculo
5	Power	LED alimentación. encendido cuando hay alimentación

7A.5 Dispositivos de Seguridad en Apertura

7A.5.1 FOTOCELULAS (contacto N.C.)

- Si el rayo de las celulas esta cortado durante el cierre, la barrera invierta enseguida la marcha.
- Si el rayo de las celulas esta cortado durante la apertura, la barrera sigue abriendo.

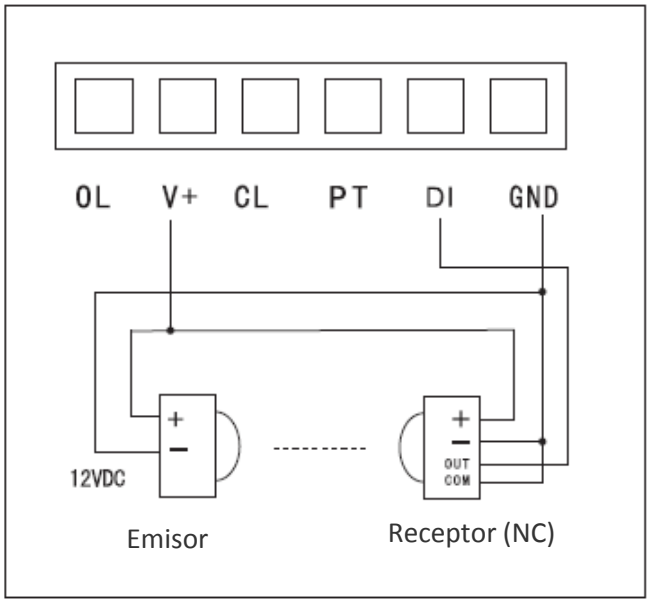

7A.5.2 DETECTOR MAGNETICO (contacto N.C.)

- Si un coche entra en la area de detección del detector magnético durante el cierre, la barrera invierte enseguida la marcha.
- Si un coche entra en la area de detección del detector magnético durante la apertura, la barrera sigue abriendo.

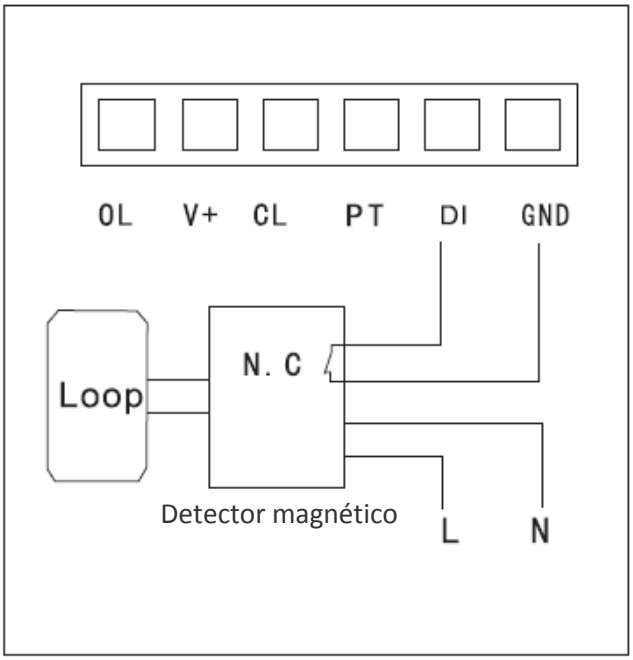

Nota: Si la función cierre automatico esta activa, la barrera cierra automaticamente una vez terminado el tiempo de pausa. El tiempo de pausa puede ser de 1 hasta 120 segundos.

7A.5.3 DETECTOR MAGNETICO (contacto N.A.)

(El DIP-switch 2 tiene que estar en posición OFF)

- Si el coche permanece dentro de la area de detección, la barrera permanece abierta.
- Cuando el coche quita la area de detección, la barrera cierra.

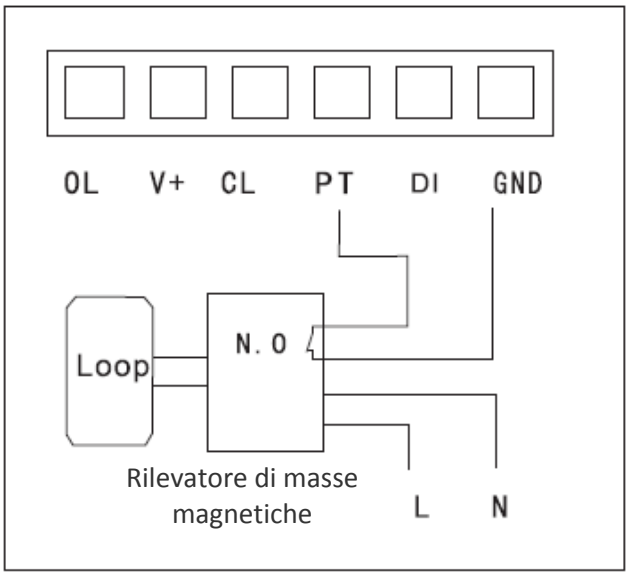

7A.6 Bornera exterior

Para utilizar con un lector de IC, conecte el dispositivo a los terminales OPN y GND.

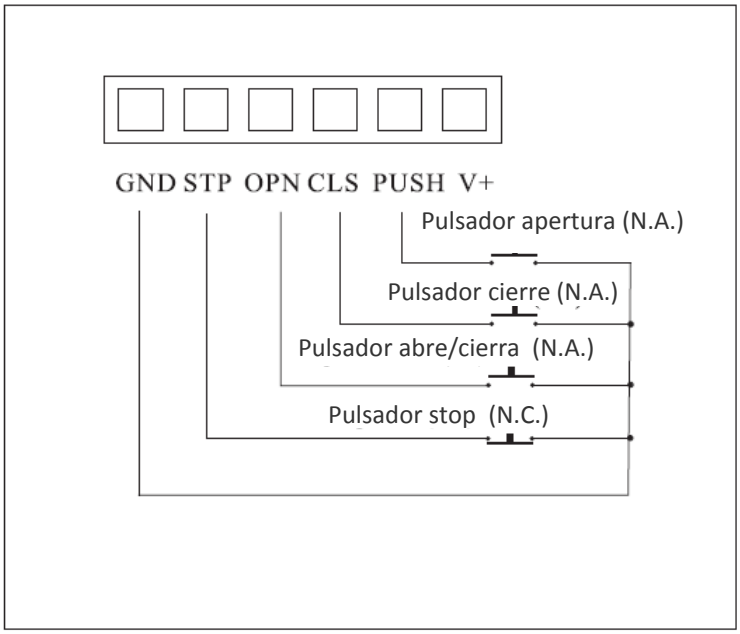

7B. CONEXIONES ELECTRICAS y PROGRAMACION (version 24VC)

7B.1 Caracteristicas tecnicas

Alimentación tarjeta		AC 230V 50Hz/ 110V 60HZ
Absorpción maxíma		120W
Alimentación acesorios		DC24V 10W MAX
Temperatura de trabajo		- 20°C ~ +50°C
Frequencia Radio emisores		433,92 Mhz
Tiempo de pausa cierre automatico		1 -120”

7B.2 Esquema conexiones (version 24V)

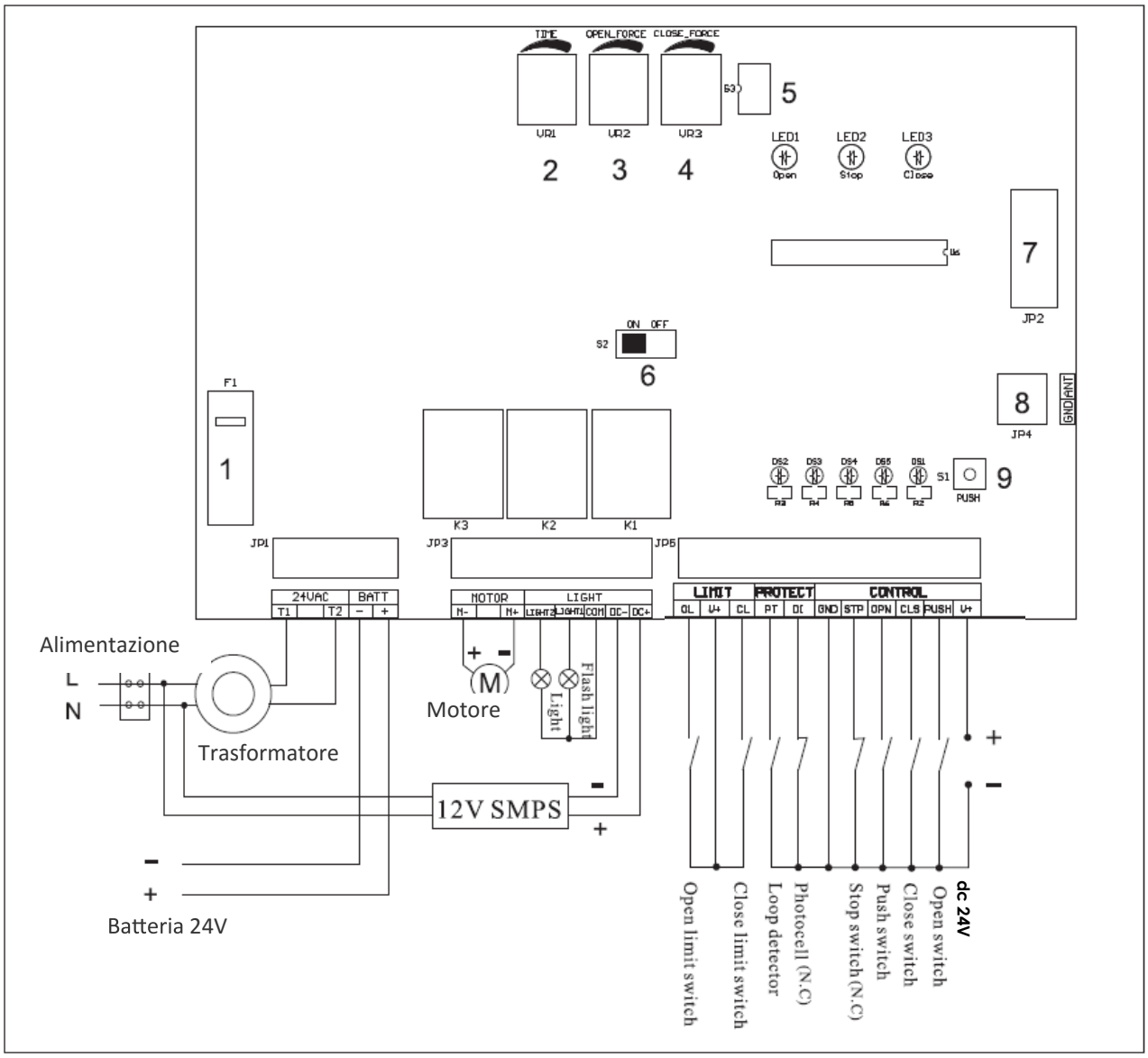

1 – F1: Fusible 8A
2 – VR1: Regulación Tiempo de pausa cierre automatico
3 – VR2: Regulación Fuerza en apertura
4 – VR3: Regulación Fuerza en cierre
5 –DIP-switches
6 – Switch alimentación luz
7 – Enchufe tarjeta receptora
8 – Entrada antenna
9 – Pulsador

7B.3 Programación DIP-switches

DIP-switch 1:

ON – Función cierre automatico activa. El tiempo de pausa se puede ajustar por el regulador VR1.
OFF- Función cierre automatico desactiva.

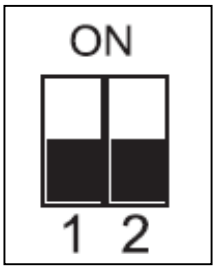

DIP-switch 2:

ON – La lampara queda apagada cuando la barrera no este en funcionamiento.
OFF – La lampara queda encendida cuando la barrera no este en funcionamiento.

7B.4 LED de señalización

Nr	Sigla	Significado
1	DS2	LED final de carrera apertura: se enciende cuando la barrera complete la apertura
2	DS3	LED final de carrera cierre: se enciende cuando la barrera complete el cierre
3	DS4	LED banda de segurida. se enciende cuando la banda de seguridad se activa
4	DS5	LED detector magnético: se enciende cuando un coche entra en la area de deteccion
5	Power	LED alimentación. encendido cuando hay alimentación

7B.5 Dispositivo de Seguridad en Apertura

7B.5.1 FOTOCELULAS (contacto N.C.)

- Si el rayo esta cortado durante el cierre, la barrera invierte enseguida la marcha.
- Si el rayo esta cortado durante la apertura, la barrera sigue abriendo.

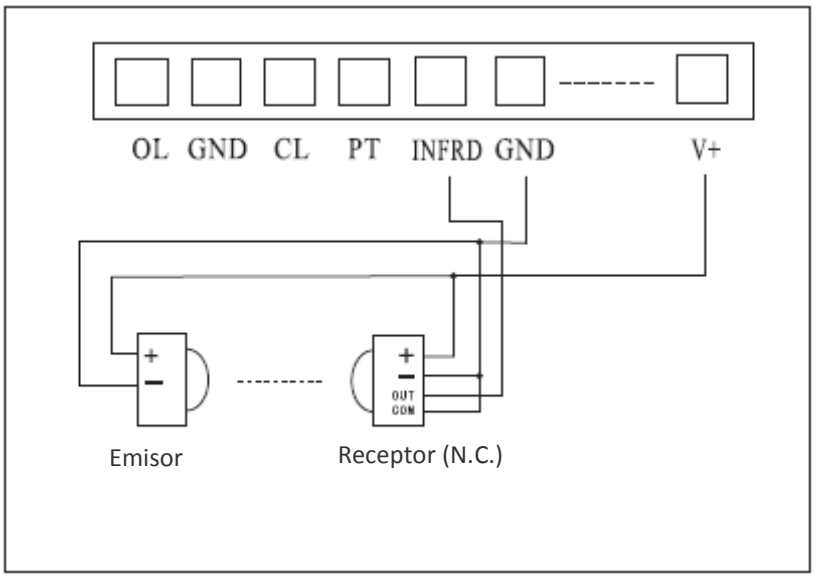

7B.5.2 DETECTOR MAGNETICO (contacto N.C.)

- Si el coche entra en la area de detección durante el cierre, la barrera invierte enseguida la marcha.
- Si el coche entra en la area de detección durante la apertura, la barrera sigue abriendo.

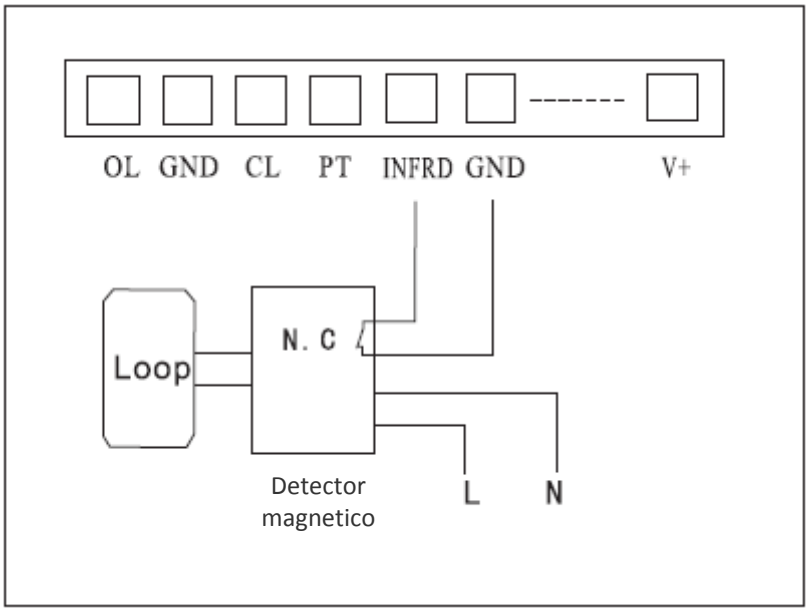

Nota: Si la función cierre automatico esta activa, la barrera cierra automaticamente una vez terminado el tiempo de pausa. El tiempo de pausa puede ser de 1 hasta 120 segundos.

7B.5.3 DETECTOR MAGNETICO (contacto N.A.)

(Il DIP-switch 1 tiene que ser en posición OFF)

- Si el coche estaciona dentro de la area de detección del detector, la barrera queda abierta.
- Cuando el coche quite la area de detección, la barrera cierra.

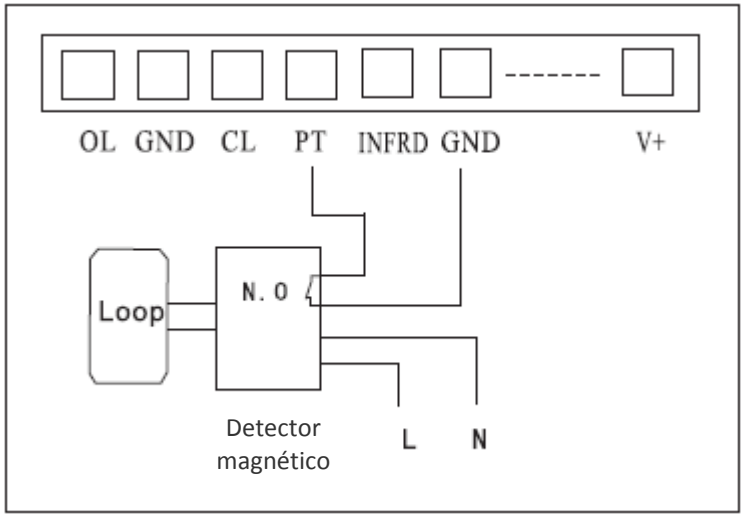

7B.6 Bornera exterior

Para utilizar con un lector de IC, conecte el dispositivo a los terminales OPN y GND.

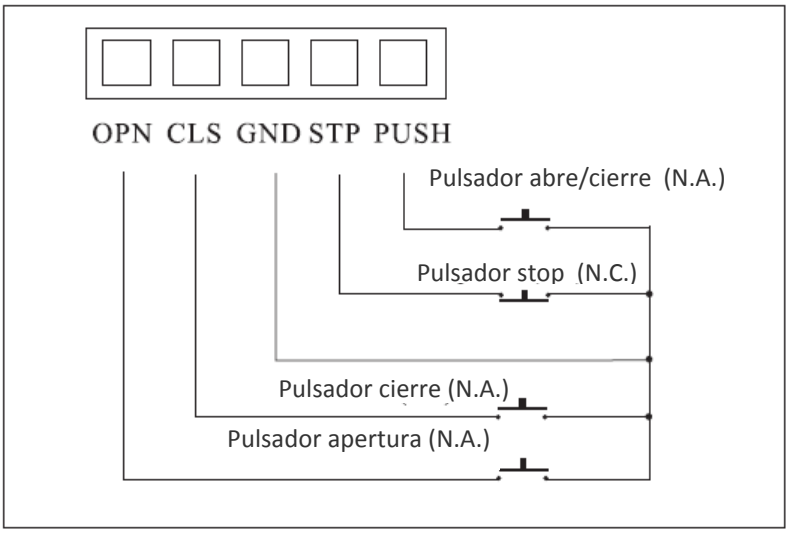

8. PROGRAMACION RADIO

8.1 Memorización código emisor

1. Presionar el pulsador del receptor y soltarlo cuando el LED se enciende.
2. Presionar la tecla del emisor que se desea utilizar hasta que el LED se apague.
3. El código está memorizado.

Es posible memorizar otros emisores siguiendo la misma procedura.

8.2 Cancelación código rado

Presionar la tecla del receptor hasta que el LED se encendie y mantener presionado hasta que se apague.
Todos los códigos memorizados estan cancelados.

ANEXO

TABLA MUELLES

Los muelles yá estan pre-ajustados para un balance optimal para una apertura de 6 m.
En el caso de entradas con menor amplitud, podría ser necesario ajustar los quelle segun la tabla por abajo.
Muelles suplementarios pueden ser pedidos a parte.

Longitud Asta	Cantidad muelles	Dimensiones muelles
3 - 4m	1	Ø 5 x440mm
4,5 – 5 m	2	Ø 4,5x440mm Ø 5 x440mm
6m	2	Ø 4,5 x440mm Ø 5 x440mm