LEADER TA

Elektromechanischer Antrieb mit geschütztem ROHR für Drehtore mit Flügel bis 2,8 m.

230V - 115V - 24V

Kompakt, leistungsstark und leise.
Schneckengetriebe mit Bronzezahnrad.
Schnelle und einfache Montage, geeignet für jeden Installationskontext.
FM-Version mit einstellbarem mechanischem Anschlag beim Schließen.
Geeignet für Wohn-, Gewerbe- und Industriebereiche.
Manuelle Notfall-Handhebellüftung, geschützt durch Schlüsselsperre.
Notstromversorgung durch Batterie in 24V-Versionen möglich.

Automation für Flügeltore

PROTECO®
GATE AUTOMATIONS

LEADER TA

UNSERE MODELLE

	Versorgung		Max. Flügel	Max. Gewicht
LEADER 4 TA	230V/115V	irreversibel	2,75 m	350 Kg
LEADER 4 TA FM	230V/115V	irreversibel	2,75 m	350 Kg
LEADER 4 TA 24	24V	irreversibel	2,5 m	200 Kg
LEADER 4 TA FM	24V	irreversibel	2,5 m	200 Kg

ABMESSUNGEN

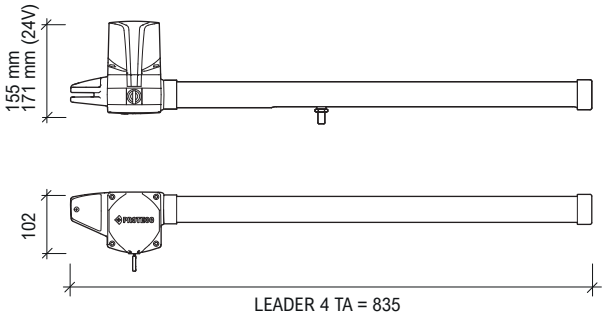

KIT-ZUSAMMENSETZUNG

LEADER TA
1 Paar geschützte Rohr-Linearantriebe mit Befestigungsbügeln

LUCE
LED-Blinker 24V

ANT02
Außenantenne

ANGIE
2 4-Kanal-Handsender

RF40
Paar Lichtschranken

Q80A/Q20A
Steuerung mit Empfänger 433,92 MHz

TECHNISCHE MERKMALE

	LEADER 4 TA	LEADER 4 TA 115V	LEADER 4 TA 24V
Anschluss Motor	230V ~ 50Hz	115V ~ 60Hz	24V dc
Stromaufnahme	1.7A	2.3A	0.75A
Motorleistung	280 W	300 W	50 W
Kondensator	8 µF	30 µF	--
Thermoschutz	150°C	150°C	--
Drehmoment	2800 N	3000 N	2500 N
Schutzart IP	44	44	44
Motordrehzahl	1400 rpm	1700 rpm	1700 rpm
Max. Öffnungswinkel	100°	110°	110°
Öffnungszeit	22”	18”	18”
Max. Flügelgewicht	350 Kg	200 Kg	200 Kg
Max. Flügellänge	2.75 m	2.75 m	2.50 m
Benutzungshäufigkeit	40%	40%	80%

INSTALLATIONSDIAGRAMM

1_Blinker
2_Außenantenne
3_Steuerung
4_Schlüsselschalter
5_Lichtschranken/ schließen
6_Lichtschranken/ öffnen
7_Antriebe
8_Säule für Lichtschranken

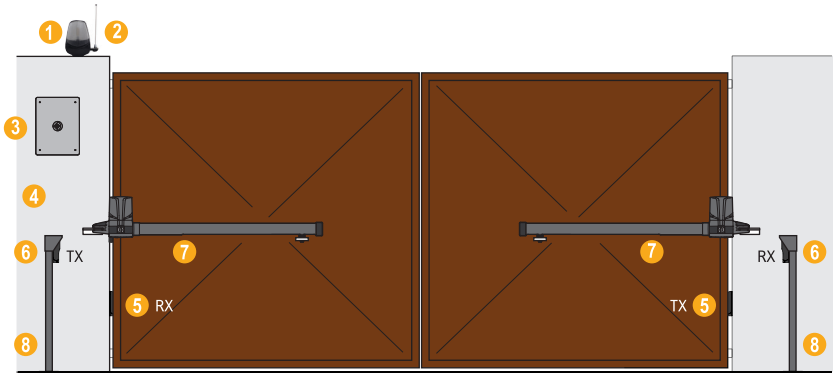

PROTECO GATE AUTOMATIONS
Via Neive,77 - 12050 CASTAGNITO (CN) ITALY
Tel. +39 0173 210111 Fax +39 0173 210199
info@proteco.net